MOTTO 82 HI-SPOT ES 50

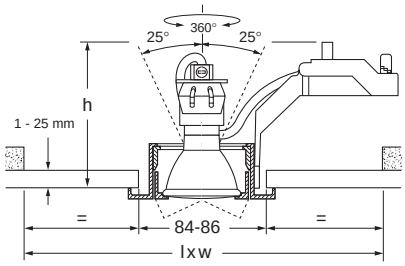

1a

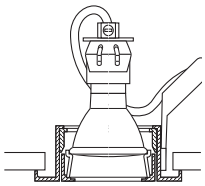

OPTIONAL CONE/COMFORT ACCESSORY:

1b

NO INSULATION

lxwxh=400x400x100

With Cone/Comfort Accessory:
lxwxh=400x400x120

lxwxh=400x400x100

With Cone/Comfort Accessory:
lxwxh=400x400x120

1c

INSULATION

Lumiance Insulation Box required

1d

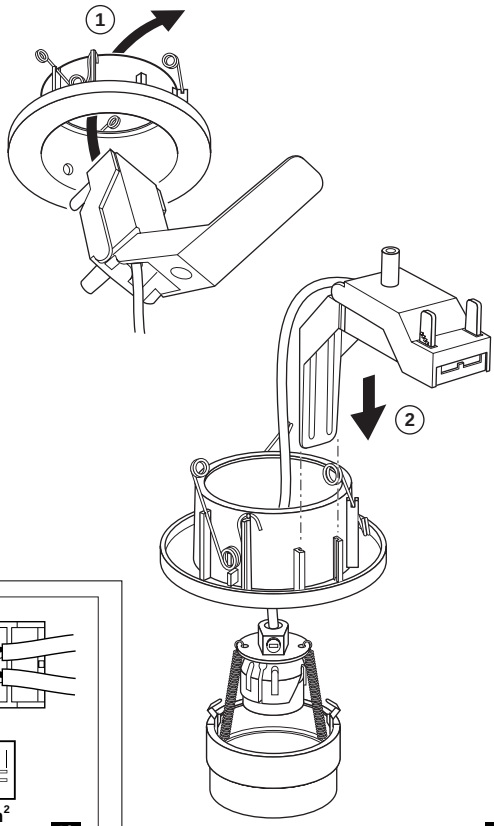

2

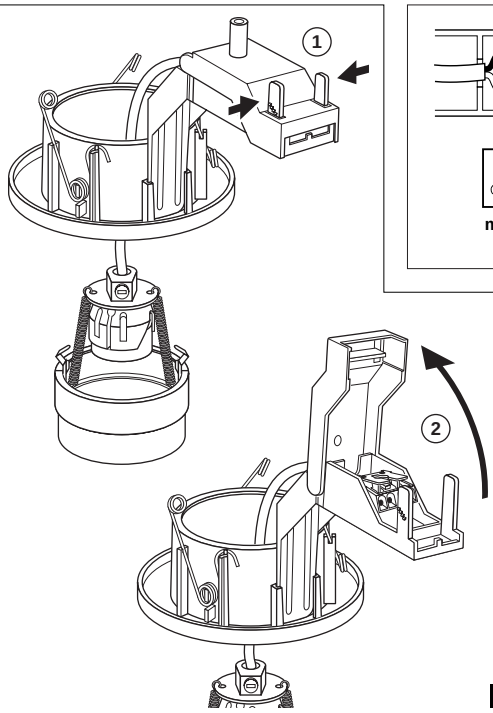

3a

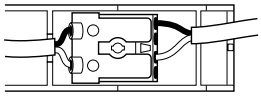

min. 2 x 0,75 mm²

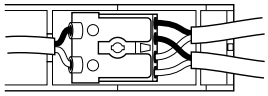

min. 2 x 1,5 mm²

3b

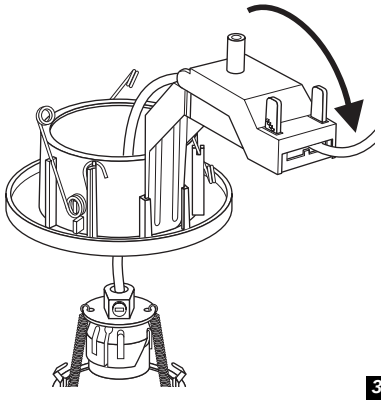

3c

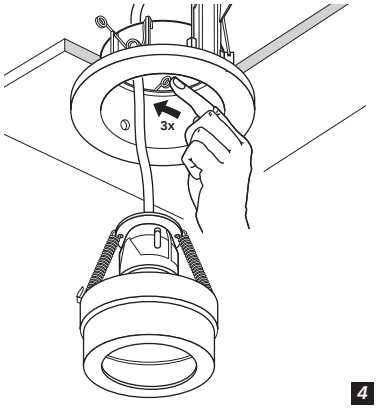

4

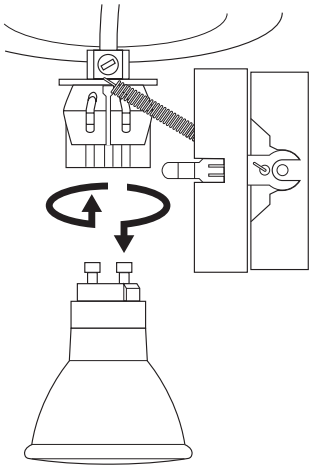

Hi-Spot ES 50
max. 50W GU 10
NO COOLBEAM

5a

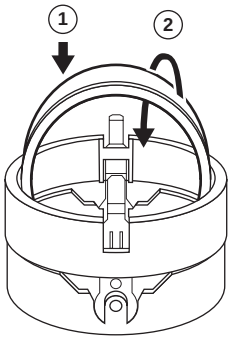

OPTIONAL CONE/COMFORT ACCESSORY:

5b

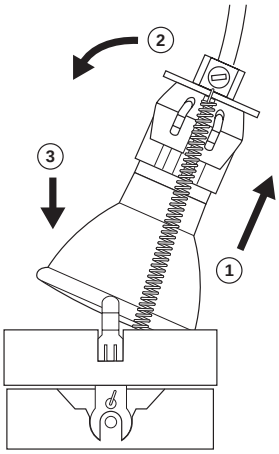

5c

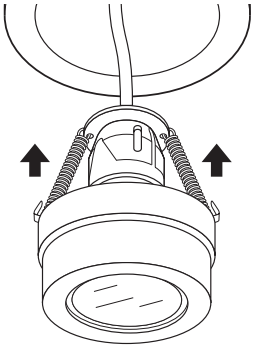

6a

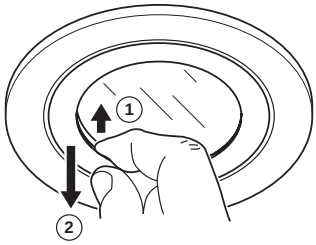

6b

Lumiance

3111-351 (300108)

Nederlands

(0.5 m) Neem minimum afstand tussen armatuur en verlichte voorwerpen in acht.
Niet geschikt voor montage op normaal brandbare oppervlakken (bijv. hout).
Geschikt voor montage op normaal brandbare oppervlakken (bijv. hout).
Geschikt voor montage in geïsoleerde plafonds. Lumiance isolatiedoos 3007940/3007950 vereist.
Gebruik voor doorlussen minimaal 1,5 mm².
Gebruik alleen lampen die geschikt zijn voor gebruik in open armaturen.
De armatuur mag niet worden afgedekt en de minimale inbouwmaten dienen in acht te worden genomen (fig. 1).
Sluit de stroom af vóór installatie, onderhoud en verwisselen van de lamp(en).
De uiteinden van flexibele aansluitleidingen dienen te worden afgewerkt met zorgvuldig vastgeknepen adereindhulzen.
Dit product kan met elk type dimmer worden gedimd.
Gebruik uitsluitend het voorgeschreven lamptype. Zie etiket in armatuur.

English

(0.5 m) Minimum distance between the lamp and lit objects in metres.
Not suitable for mounting on flammable surfaces, such as wood.
Suitable for mounting on flammable surfaces, such as wood.
Suitable for installation in insulated ceilings. Lumiance insulation box 3007940/3007950 required.
Use for connection in parallel min. 1.5 mm².
Lamps must be suitable for use in open luminaires.
The fitting should not be covered with any heat insulating material, note the minimum recess dimensions (fig. 1).
Disconnect mains supply before installation, maintenance or replacement of the lamp(s).
The cores of flexible cords must be terminated with properly crimped ferrules.
This product can be dimmed with any type of dimmer.
Only use lamps of the correct type (see label).
Treat used lamps as domestic chemical waste; follow the instructions of the manufacturer.

Français

(0.5 m) Distance minimum entre la lampe et une surface normalement inflammable (en mètres).
Ne convient pour le montage sur surfaces normalement inflammables (bois, p.e.).
Convient pour le montage sur surfaces normalement inflammables (bois, p.e.).
Adapté au montage dans les plafonds isolés. Boîtier d'isolation Lumiance 3007940/3007950 nécessaire.
Utiliser pour connexion en parallèle min. 1,5 mm².
Utiliser uniquement des lampes adaptées aux luminaires ouverts.
Ne pas recouvrir le produit d'isolants thermiques et respecter les profondeurs d'encastrement indiquées (fig. 1).
Couper le courant avant installation, entretien, ou remplacement de la lampe.
Les bouts des cables de raccord souples doïvent se terminer d'un manchon de conducteur proprement serré.
Il est possible de régler ce produit avec tout type de variateur.
Utiliser uniquement des lampes du type prescrit (voir étiquette).

Deutsch

(0.5 m) Mindestabstand zwischen Leuchte und angestrahltem Gegenstand in Metern.
Nicht zugelassen für Montage auf normal brennbarem Material (z.B. Holz).
Geeignet zur Montage auf normal brennbarem Material (z.B. Holz).
Geeignet zur Montage in isolierten Decken. Lumiance-Isoliergehäuse 3007940/3007950 erforderlich.
Für Parallelschaltung min. 1,5 mm².
Es dürfen nur Leuchtmittel eingesetzt werden, die für den freibrennenden Betrieb (ohne leuchtenseitige Schutzabdeckung) erlaubt sind.
Die Leuchte darf nicht mit Isoliermaterial abgedeckt werden. Auf die minimale Einbauhöhe ist zu achten (Abb. 1).
Vor der Montage, Reinigung oder Leuchtmittelwechsel stets Strom in Sicherungskasten abschalten.
Die Enden flexibler Anschlußleitungen sind mit sorgfältig festgeklemmten Aderendhülsen zu versehen.
Dieses Produkt kann mit jedem Typ Dimmer gedimmt werden.
Verwenden Sie nur Lampen des angegebenen Typs (siehe Etikett).

Español

(0.5 m) Mantener una distancia mínima en metros desde la lámpara a los objetos iluminados.
Non apropriada para su instalación sobre superficies inflamables (por ejemplo madera).
Apropriada para su instalación sobre superficies inflamables (por ejemplo madera).
Adecuado para su instalación en techos con aislamiento. Se requiere caja de aislamiento Lumiance 3007940/3007950.
Por conectar en paralelo min. 1,5 mm².
Las lámparas deben ser aptas para su uso en luminarias abiertas.
No cubrir el aparato con ningún tipo de material aislante del calor; respetar las profundidades mínimas de empotrado (fig. 1).
Antes de sustituir la lámpada, primero desconnectar la tensión de la red.
Los núcleos de los cables flexibles deben acabar en terminales engastados.
Este producto se puede atenuar con cualquier tipo de sordina.
Utilice sólo lámparas del tipo indicado (véase la etiqueta).

Svenska

(0.5 m) Symbolen anger minsta avstånd mellan lampa och belyst yta.
Ej lämplig att installera på eller i normalt brännbart material (t.ex trä).
Får monteras på normalt brännbart materia (t.ex trä).
Lämpad för montering i isolerande innertak. Lumiance lampisolerlåda 3007940/3007950 krävs.
Använd för parallellkoppling min. 1,5 mm².
Ljuskällan måste vara anpassad för användning i öppna armaturer.
Armaturen får inte täckas över med värmeisolerande material. Lägg märke till minsta innfällnadsutrymme runt armaturen (fig. 1).
Slå ifrån huvudströmbrytaren före installation, underhåll eller lampbyte.
Ledarna i de flexibla kablarna skall avslutas med ordentligt fastpressade kabelskor.
Denna produkt kan bländas av med alla typer av dimmers.
Användas endast ljuskällor av rätt typ (se etikett).

Norsk

(0.5 m) For må unngå brannfare må det være en minimumavstand på meter mellom lampen og det belyste punktet.
Ikke for montering på normalt brennbare flater (f.eks. tre).
Egnet for montering på normalt brennbare flater (f.eks. tre).
Passer for installasjon i isolerte tak. Lumiance isoleringsboks 3007940/3007950 påkrevd.
Bruk for parallelkopling min. 1,5 mm².
Lyspærene må være egnet for bruk i åpne armaturer.
Armaturen må ikke tildekkes med varmeisolerende materialer. Bemerk minimumsdybden ved innfelling (fig. 1).
Frakoble strømtilførselen før installasjon, verdlikehold eller ved bytte av lampe.
Ledningstrådene i de fleksible ledningene må være avsluttet med ledningshylser.
Dette produktet kan dimmes med alle typer dimmere.
Påse at det nyttes korrekt lyskilde (se etikett).

Dansk

(0.5 m) Mindste afstand til belyste genstande skal overholdes.
Kan ikke monteres på almindeligt brændbart underlag (f.eks. træ).
Til montering på almindeligt brændbart underlag (f.eks. træ).
Egnet til installering på isolerede lofter. Lumiance isolationsboks 3007940/3007950 påkrævet.
Anvendelse for parallelforbindelse 1,5 mm².
Lamper skal være egnet til brug i åbne armaturer.
Armaturer må ikke tildækkes med isolerende materiale. Bemærk minimum indbygningsmål (fig. 1).
Afbryd strømmen inden installation, udskiftning af lyskilde eller rengøring
Bøjelig tilledning skal termineres forskriftsmæssigt.
Dette produkt kan dæmpes med alle typer af dæmpere.
Anvend kun den korrekte lampetype (se mærkat på armaturet).

Suomenkielinen

(0.5 m) Vähimmäisetäisyys valaisimen ja helposti syttyvien pintojen välillä.
Ei voida asentaa puupinnoille (esim. puusta).
Voidaan asentaa puupinnoille (esim. puusta).
Soveltuu asennetavaksi eristettyihin kattoihin. Edellyttää Lumiance-eristysrasian 3007940/3007950 käyttöä.
Käytä rinnankytkennässä vähintään 1,5 mm² johtoa.
Tämä valaisin on suunniteltu käytettäväksi vain suojatun lampun kanssa.
Valaisinta ei saa peittää, huomioi pienin sallittu asennussyvyys (kuva 1).
Katkaise virta ennen asennusta, huoltoa ja lampun vaihtoa.
Taipuisien johtojen sydämet on päätettävä oikein poimutetuilla tukiholkeilla.
Tämä tuote voidaan himmentää kaiken tyyppisillä himmentimillä.
Käytä vain ilmoitetun tyyppisiä lamppuja (katso kyltti).

Italiano

(0.5 m) Distanza minima tra la lampada e la superficie illuminata, in metri.
Non è idoneo al montaggio su superfici con normale grado di infiammabilità (per es. legno).
Idoneo al montaggio su superfici con normale grado di infiammabilità (per es. legno).
Adatto per installazione in controsoffitti isolanti. E' richiesta una scatola di collegamento isolata Lumiance 3007940/3007950.
Usare per installazione in parallelo min. 1.5 mm².
Le lampade devono essere adatte per essere usate con luci aperte.
L'apparecchio non deve essere coperto da alcun materiale che lo isoli dal passaggio di calore; notare la profondità minima d'incasso (fig. 1).
Interrompere la linea di alimentazione prima di installare purire, o sostituire la lampade.
Anelli adeguatamente ondulati devono essere installati all'estremità finale delle anime dei cavi flessibili.
Questo prodotto può montare qualsiasi tipo di oscuratore graduale.
Devono essere utilizzate solo lampade del tipo corretto (vedi etichetta).

Português

(0.5 m) Considerar uma distância mínima em metros entre as armaduras e os objectos iluminados.
Não adequado para montar em superfíceis normalmente inflamáveis (por ex., madeira).
Adequado para montar em superfícies normalmente inflamáveis (por ex., madeira).
Adequada para instalação em tectos isolados. Requer caixa de isolamento Lumiance 3007940/3007950.
Para conexar en paralelo, min. 1,5 mm².
Utilize somente lâmpadas que sejam adequadas para uso em luminárias abertas.
A armadura não pode ser coberta com qualquer tipo de material termo-isolante; no caso de encastrada, as dimensões mínimas para embutir deverão ser observadas (ver fig. 1).
Desligues a corrente eléctrica antes da instalação, manutenção e substituição da(s) lâmpadas(s).
A parte interior das pontas dos cabos flexíveis deve estar propriamente retorcida e curvada.
Este produto pode ser atenuado com qualquer tipo de redutor de tensão.
Devem ser aplicadas somente lâmpadas do tipo correctas (siga as instruções).

Ελληνικα

(0.5 m) Ελάχιστη απόσταση μεταξύ του φωτιστικού και των φωτιζόμενων αντικειμένων σε μέτρα.
Δεν είναι κατάλληλο για τοποθέτηση σε εύφλεκτες επιφάνειες, όπως ξύλινες επιφάνειες (π.χ. ξύλο).
Κατάλληλο για τοποθέτηση σε εύφλεκτες επιφάνειες όπως ξύλο.
Κατάλληλο για εγκατάσταση σε μονωμένες οροφές. Απαιτείται κουτί μόνωσης Lumiance 3007940/3007950.
Χρήση για παράλληλη σύνδεση, ελάχ. 1,5 mm².
Χρησιμοποιείτε μόνο λαμπτήρες κατάλληλους για ανοιχτά φωτιστικά.
Το φωτιστικό δεν θα πρέπει να καλύπτεται από θερμομονωτικό υλικό - λάβετε υπόψη τις ελάχιστες διαστάσεις εσοχής (εικ. 1).
Πριν από την τοποθέτηση, συντήρηση ή αντικατάσταση του (ων) λαμπτήρα (ων), αποσυνδέστε το ρεύμα.
Οι ψίχες των εύκαμπτων καλωδίων θα πρέπει να τερματίζονται με κατάλληλους μεταλλικούς ακροδέκτες.
Η ρύθμιση της έντασης του προϊόντος αυτού μπορεί να γίνει με οποιονδήποτε τύπο ντίμερ.
Χρησιμοποιήστε μόνο λαμπτήρες του ενδεδειγμένου τύπου (βλέπε σήμανση).

Polski

(0.5 m) Minimalny odstęp pomiędzy oprawą a oświetlanym przedmiotem w metrach.
Oprawa nie jest dostosowana do montażu na łatwopalnym podłożu, takim jak drewno.
Oprawa dostosowana do montażu na łatwopalnym podłożu, takim jak drewno.
Produkt jest odpowiedni do montażu w izolowanych płytach sufitowych. Wymagane jest opakowanie izolacyjne Lumiance 3007940/3007950.
Minimalny przekrój poprzeczny przewodu 1,5 mm².
Lampy muszą być odpowiednie do stosowania w otwartych oprawach oświetleniowych.
Obudowa nie powinna być nakrywana żadnym materiałem izolacyjnym, minimalna głębokość otworu montażowego (rys.1).
Należy odłączyć napięcie w sieci zasilającej przed instalacją, konserwacją lub wymianą lamp(y).
Końcówki giętkiego przewodu należy wykończyć specjalną nasadką dokładnie na nim zaciśniętą.
Ten produkt moze byc przyciemniany za pomoca kazdego rodzaju sciemniacza.
Należy stosować wyłącznie lampy podanego typu (patrz etykieta).

Русский

(0.5 m) Минимальное расстояние между светильником и освещаемым объектом в метрах.
Нельзя монтировать на неогнеупорном материале (например, из дерева).
Подходит для монтажа на воспламеняемой поверхности, как напр. дерево.
Пригоден для установки на потолке с изоляционным покрытием. Требуется изолирующий шкаф Lumiance 3007940/3007950.
Для параллельного подключения мин. 1,5 mm².
Лампы должны предназначаться для открытых светильников.
Запрещено укрывать светильник изоляционным материалом. Обратите внимание на минимальную монтажную высоту (рис. 1).
Отключить от сетевого питания до монтажа, техобслуживания или смены ламп(ы).
Жилы гибких шнуров должны быть ограничены надлежащим образом гофрированнными наконечниками.
Освещенность этого изделия может регулироваться с помощью любого типа регулятора освещенности.
Используйте лампы указанного типа (см. табличку).