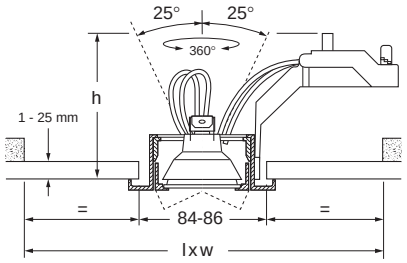

1a

OPTIONAL CONE/COMFORT ACCESSORY:

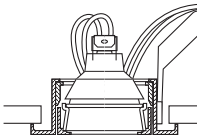

1b

NO INSULATION

lxwxh=400x400x100

With Cone/Comfort Accessory:
lxwxh=400x400x100

lxwxh=400x400x100

With Cone/Comfort Accessory:
lxwxh=400x400x150

1c

INSULATION

Lumiance Insulation Box required

1d

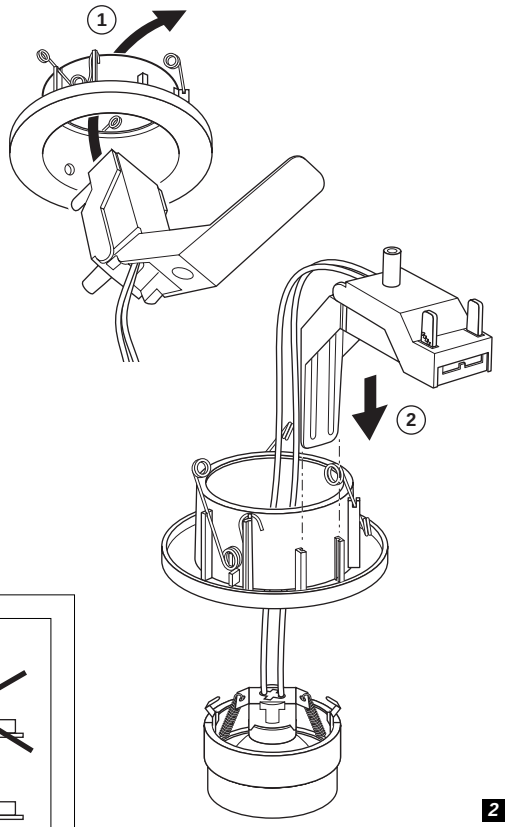

2

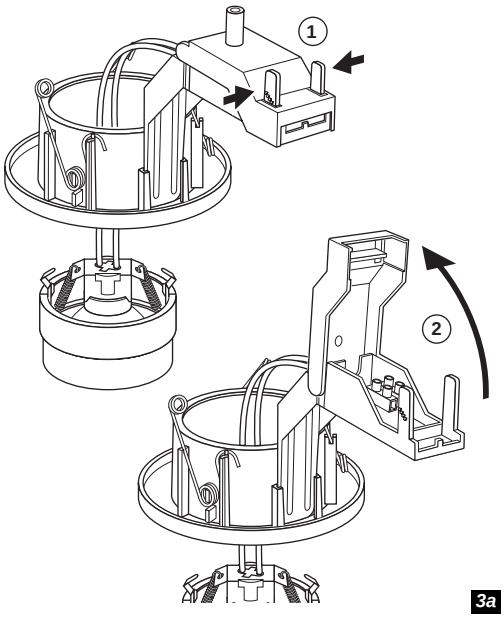

3a

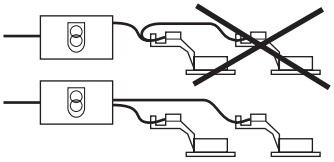

3c

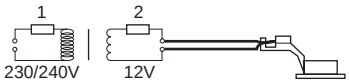

3d

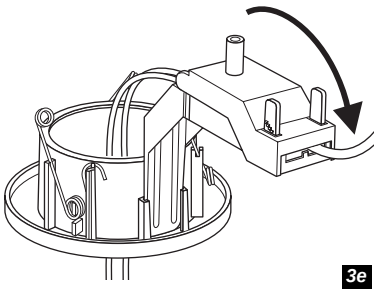

3e

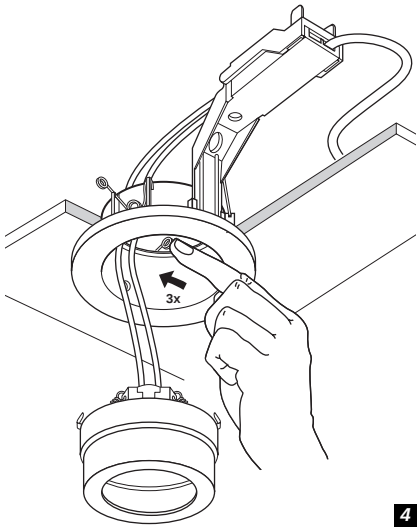

4

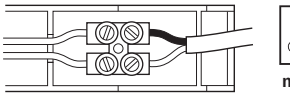

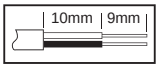

min. 2 x 0,75 mm²

3b

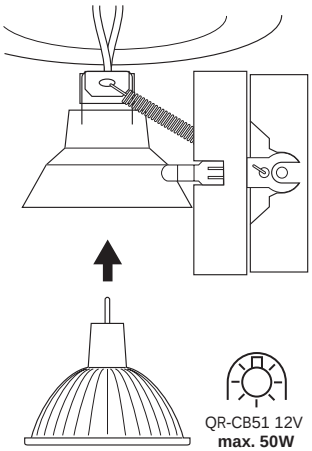

QR-CB51 12V
max. 50W
GU/GX 5.3

5a

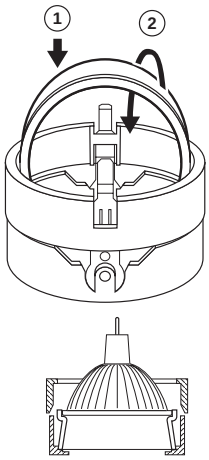

OPTIONAL CONE/COMFORT ACCESSORY:

5b

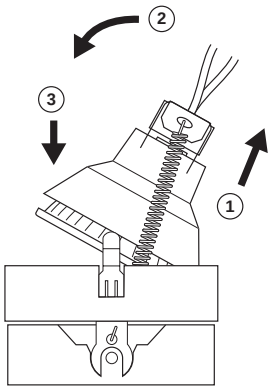

5c

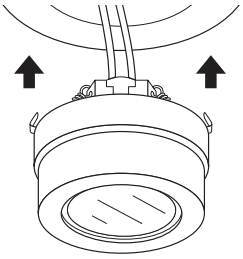

6a

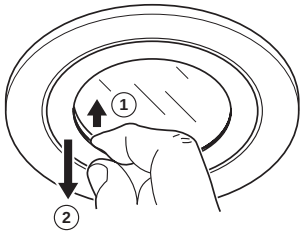

6b

Nederlands
(0.5 m) Neem minimum afstand tussen armatuur en verlichte voorwerpen in acht.
Niet geschikt voor montage op normaal brandbare oppervlakken (bijv. hout).
Geschikt voor montage op normaal brandbare oppervlakken (bijv. hout).
Geschikt voor montage in geïsoleerde plafonds. Lumiance isolatiedoos 3007940/3007950 vereist.
Gebruik uitsluitend veiligheidstransformatoren met dit symbool.
Gebruik alleen lampen die geschikt zijn voor gebruik in open armaturen.
De armatuur en de transformator mogen niet worden afgedekt en de minimale inbouwmaten dienen in acht te worden genomen (fig. 1a).
Sluit de stroom af vóór installatie, onderhoud en verwisselen van de lamp(en).
Laagspanningsvoedingskabel moet apart secundair (2) gezekerd worden, tenzij de primaire zekering (1) van de transformator overbelasting van de voedingskabel onmogelijk maakt (fig. 3d).
Lus niet door (fig. 3c), er kan een brandgevaarlijke situatie ontstaan als gevolg van te hoge stromen door de bedrading. Worden meerdere armaturen gebruikt, sluit ze dan aan zoals aangegeven in fig. 3c.
De uiteinden van flexibele aansluitleidingen dienen te worden afgewerkt met zorgvuldig vastgeknepen adereindhulzen.
Schroef kroonsteenverbindingen goed vast; vertin de aders niet.

English
(0.5 m) Minimum distance between the lamp and lit objects in metres.
Not suitable for mounting on flammable surfaces, such as wood.
Suitable for mounting on flammable surfaces, such as wood.
Suitable for installation in insulated ceilings. Lumiance insulation box 3007940/3007950 required.
Only use safety transformers with this symbol.
Lamps must be suitable for use in open luminaires.
The fitting and the transformer should not be covered with any heat insulating material, note the minimum recess dimensions (fig. 1a).
Disconnect mains supply before installation, maintenance or replacement of the lamp(s).
Low voltage supply cable should be fused secondary (2) separately, unless the primary fuse (1) of the transformer disables overloading the supply cable (fig. 3d).
Do not connect in parallel (fig. 3c). A flammable situation may arise caused by too high currents through the wiring. If more luminaires are used, connect them as indicated in fig. 3c.
The cores of flexible cords must be terminated with properly crimped ferrules.
Screw the connector tightly, do not tin the cores.

Français
(0.5 m) Distance minimum entre la lampe et une surface normalement inflammable (en mètres).
Ne convient pour le montage sur surfaces normalement inflammables (bois, p.e.).
Convient pour le montage sur surfaces normalement inflammables (bois, p.e.).
Adapté au montage dans les plafonds isolés. Boîtier d'isolation Lumiance 3007940/3007950 nécessaire.
Utiliser uniquement de transformateurs de sécurité portant ce symbole.
Utiliser uniquement des lampes adaptées aux luminaires ouverts.
Ne pas recouvrir le produit et le transformateur d'isolants thermiques et respecter les profondeurs d'encastrement indiquées (fig. 1a).
Couper le courant avant installation, entretien, ou remplacement de la lampe.
Le câble d'alimentation basse tension doit être doté d'une protection secondaire séparée(2), sauf si le premier fusible (1) du transformateur prévient toute surcharge du câble d'alimentation (voir fig. 3d).
Ne pas connecter en boucle (voir figure 3c), car il risquerait de se produire un danger d'incendie à cause des courants élevés dans le câblage. En cas d'utilisation de plusieurs luminaires, ceux-ci doivent être raccordés comme indiqué sur la figure 3c.
Les bouts des cables de raccord souples doîvent se terminer d'un manchon de conducteur proprement serré.
Bien serrer les raccords de lustre, ne pas étamer les conducteurs.

Deutsch
(0.5 m) Mindestabstand zwischen Leuchte und angestrahltem Gegenstand in Metern.
Nicht zugelassen für Montage auf normal brennbarem Material (z.B. Holz).
Geeignet zur Montage auf normal brennbarem Material (z.B. Holz).
Geeignet zur Montage in isolierten Decken. Lumiance-Isoliergehäuse 3007940/3007950 erforderlich.
Verwenden sie Ausschließlich Schutztransformatoren mit diesem Symbol.
Es dürfen nur Leuchtmittel eingesetzt werden, die für den freibrennenden Betrieb (ohne leuchtenseitige Schutzabdeckung) erlaubt sind.
Die Leuchte und der Transformator dürfen nicht mit Isoliermaterial abgedeckt werden. Auf die minimale Einbauhöhe ist zu achten (Abb. 1a).
Vor der Montage, Reinigung oder Leuchtmittelwechsel stets Strom in Sicherungskasten abschalten.
Das Niederspannungsversorgungskabel muß sekundär (2) getrennt gesichert werden, sofern die primäre Sicherung (1) des Transformators eine Überlastung des Versorgungskabels nicht schon unmöglich macht (Abb. 3d).
Stellen Sie keine Serienschaltung her (Abb. 3c); überhöhte Ströme können zu einer feuergefährlichen Situation führen. Falls mehrere Leuchten verwendet werden, schließen Sie sie gemäß Abb. 3c an.
Die Enden flexibler Anschlußleitungen sind mit sorgfältig festgeklemmten Aderendhülsen zu versehen.
Ziehen Sie die Schrauben der Lüsterklemme fest an. Verzinnen Sie die Drahtenden nicht.

Español
(0.5 m) Mantener una distancia mínima en metros desde la lámpara a los objetos iluminados.
Non apropriada para su instalación sobre superficies inflamables (por ejemplo madera).
Apropriada para su instalación sobre superficies inflamables (por ejemplo madera).
Adecuado para su instalación en techos con aislamiento. Se requiere caja de aislamiento Lumiance 3007940/3007950.
Utilice exclusivamente los transformadores de seguridad provistos de este símbolo.
Las lámparas deben ser aptas para su uso en luminarias abiertas.
No cubrir el aparato et el transformador con ningún tipo de material aislante del calor; respetar las profundidades mínimas de empotrado (fig. 1a).
Antes de sustituir la lámpada, primero desconnectar la tensión de la red.
El cable de alimentación de baja tensión ha de ser provisto aparte de un fusible secundario (2), a menos que el primer fusible (1) del transformador haga imposible que se produzca una sobrecarga del cable de alimentación (fig. 3d).
No conectar los aparatos en serie (figura 3c), ya que puede producirse una situación de peligro de incendio como consecuencia de una corriente demasiado elevado en los cables. Si se emplea más de una luminaria, conectar las mismas tal y como se indica en la fig. 3c.
Los núcleos de los cables flexibles deben acabar en terminales engastados.
Fije bien los tornillos del borne, no estañe los hilos.

Svenska
(0.5 m) Symbolen anger minsta avstånd mellan lampa och belyst yta.
Ej lämplig att installera på eller i normalt brännbart material (t.ex trä).
Får monteras på normalt brännbart materia (t.ex trä).
Lämpad för montering i isolerande innertak. Lumiance lampisolerlåda 3007940/3007950 krävs.
Använd endast säkerhetstransformatorer med denna symbol.
Ljuskällan måste vara anpassad för användning i öppna armaturer.
Armaturen med transformatoren får inte täckas över med värmeisolerande material. Lägg märke till minsta infällnadsutrymme runt armaturen (fig. 1a).
Slå ifrån huvudströmbrytaren före installation, underhåll eller lampbyte.
Varje ledning på sekundärsidan skall ha en enskild säkring (1) sekundärt om inte överbelastning av ledningen förhindras av en säkering (2) på primärsidan (fig. 3d).
Får ej överkopplas (fig. 3c), det kan uppstå en eldfarlig situation till följd av för hög strömstyrka genom kablarna. Vid bruk av flera armaturer ska dessa anslutas enligt fig. 3c.
Ledarna i de flexibla kablarna skall avslutas med ordentligt fastpressade kabelskor.
Skruva åt anslutningsplinten ordentligt, utan att förtenna kardelerna i kabeln.

Norsk
(0.5 m) For må unngå brannfare må det være en minimumavstand på meter mellom lampen og det belyste punktet.
Ikke for montering på normalt brennbare flater (f.eks. tre).
Egnet for montering på normalt brennbare flater (f.eks. tre).
Passer for installasjon i isolerte tak. Lumiance isoleringsboks 3007940/3007950 påkrevd.
Bruk utelukkende sikkerhetstransformatorer med dette symbolet.
Lyspærene må være egnet for bruk i åpne armaturer.
Armaturen og transformatoren må ikke tildekkes med varmeisolerende materialer. Bemerk minimumsdybden ved innfelling (fig. 1a).
Frakoble strømtilførselen før installasjon, verdlikehold eller ved bytte av lampe.
Lavspenningsmatekabelen må sikres sekundært (2) for seg, mens den primære sikringen (1) av transformatoren gjør det umulig at matekabelen overbelastes (fig. 3d).
Må ikke settes i sløyfe (fig. 3c). Det kan oppstå brannfarlige situasjoner dersom det går for høy strømstyrke gjennom kablene. Bruker du flere armaturer, må disse tilkoples som i fig. 3c.
Ledningstrådene i de fleksible ledningene må være avsluttet med ledningshylser.
Skru koplingsforbindelsen godt fast, kle ikke kjernene med tinn.

Dansk
(0.5 m) Mindste afstand til belyste genstande skal overholdes.
Kan ikke monteres på almindeligt brændbart underlag (f.eks. træ).
Til montering på almindeligt brændbart underlag (f.eks. træ).
Egnet til installering på isolerede lofter. Lumiance isolationsboks 3007940/3007950 påkrævet.
Brug kun sikkerhedstransformatorer med dette symbol.
Lamper skal være egnet til brug i åbne armaturer.
Armaturer og transformatoren må ikke tildækkes med isolerende materiale.Bemærk minimum indbygningsmål (fig. 1a).
Afbryd strømmen inden installation, udskiftning af lyskilde eller rengøring
Lavspændingskablet skal være forsynet med en sekundær (2) sikring, med mindre at den primære sikring (1) til transformatoren umuliggør overbelastning på lavvolt siden (fig. 3d).
Må ikke sløjfeforbindes (fig. 3c). Der kan i så fald opstå brandfare, som følge af en for stor strøm i kablerne.
Hvis der bruges flere armaturer, skal de tilsluttes som angivet i fig. 3c.
Bøjelig tilledning skal termineres forskriftsmæssigt.
Skru samlemuffen godt fast og fortin ikke trådene.

Suomenkielinen
(0.5 m) Vähimmäisetäisyys valaisimen ja helposti syttyvien pintojen välillä.
Ei voida asentaa puupinnoille (esim. puusta).
Voidaan asentaa puupinnoille (esim. puusta).
Soveltuu asennetavaksi eristettyihin kattoihin. Edellyttää Lumiance-eristysrasian 3007940/3007950 käyttöä.
Käytä ainoastaan tällä merkillä varustettuja turvamuuntimia.
Tämä valaisin on suunniteltu käytettäväksi vain suojatun lampun kanssa.
Valaisinta ja turvamuuntimia ei saa peittää, huomioi pienin sallittu asennussyvyys (kuva 1a).
Katkaise virta ennen asennusta, huoltoa ja lampun vaihtoa.
Pienjännitesyöttökaapeli on suojattava erikseen toisiovarokkeella (2), ellei muuntajan ensiövaroke (1) tee syöttökaapelin ylikuormitusta mahdottomaksi (kuva 3d).
Älä ketjuta (kuva 3c); liian suuri virtaus johdoissa saattaa aiheuttaa palovaaran. Jos käytät useampia valaisimia, kytke ne kuvan 3c mukaisesti.
Taipuisien johtojen sydämet on päätettävä oikein poimutetuilla tukiholkeilla.
Ruuvaa sokeripalan kytkennät tiukkaan, älä tinaa johtimia.

Italiano
(0.5 m) Distanza minima tra la lampada e la superficie illuminata, in metri.
Non è idoneo al montaggio su superfici con normale grado di infiammabilità (per es. legno).
Idoneo al montaggio su superfici con normale grado di infiammabilità (per es. legno).
Adatto per installazione in controsoffitti isolanti. E' richiesta una scatola di collegamento isolata Lumiance 3007940/3007950.
Utilizzare esclusivamente i trasformatori di sicurezza provvisti di questo simbolo.
Le lampade devono essere adatte per essere usate con luci aperte.
L'apparecchio e i trasformatori non devono essere coperto da alcun materiale che lo isoli dal passaggio di calore; notare la profondità minima d'incasso (fig 1a).
Interrompere la linea di alimentazione prima di installare purire, o sostituire la lampade.
Il cavo di alimentazione della bassa tensione deve essere munito di un proprio fusibile (2) secondario, a meno che il fusibile primario (1) del trasformatore renda impossibile il sovraccarico del cavo di alimentazione (fig. 3d).
Non collegare l'apparecchio in serie (fig. 3c), potrebbe infatti sussistere il rischio di incendio a causa del surriscaldamento dei conduttori. Se si utilizza più di un apparecchio, effettuare il collegamento come indicato in fig. 3c.
Anelli adeguatamente ondulati devono essere installati all'estremità finale delle anime dei cavi flessibili.
Stringere adeguatamente le viti del morsetto, non stagnare le estremità dei fili.

Português
(0.5 m) Considerar uma distância mínima em metros entre as armaduras e os objectos iluminados.
Não adequado para montar em superfíceis normalmente inflamáveis (por ex., madeira).
Adequado para montar em superfícies normalmente inflamáveis (por ex., madeira).
Adequada para instalação em tectos isolados. Requer caixa de isolamento Lumiance 3007940/3007950.
Utilize apenas transformadores de segurança com este símbolo.
Utilize somente lâmpadas que sejam adequadas para uso em luminárias abertas.
A armadura e o transformador não poderão ser cobertos com qualquer tipo de material termo-isolante; no caso de encastrada, as dimensões mínimas para embutir deverão ser observadas (ver fig. 1a).
Desligues a corrente eléctrica antes da instalação, manutenção e substituição da(s) lâmpadas(s).
O cabo de alimentação da baixa tensão terá que ser separadamente protegido por um fusível secundário (2), a não ser que o fusível primário (1) do transformador torne impossível sobrecarregar o cabo de alimentação (fig. 3d).
Não crie derivações que formam um circuito (fig. 3c) porque pode provocar, devido a correntes fortes pelos fios, uma situação com perigo de fogo. Caso vá utilizar várias armaduras, estabeleça as ligações das armaduras conforme indicado na fig. 3c.
A parte interior das pontas dos cabos flexíveis deve estar propriamente retorcida e curvada.
Aparafuse bem ligador tipo "capvis", não ligue os fios com solda.

Ελληνικα
(0.5 m) Ελάχιστη απόσταση μεταξύ του φωτιστικού και των φωτιζόμενων αντικειμένων σε μέτρα.
Δεν είναι κατάλληλο για τοποθέτηση σε εύφλεκτες επιφάνειες, όπως ξύλινες επιφάνειες (π.χ. ξύλο).
Κατάλληλο για τοποθέτηση σε εύφλεκτες επιφάνειες όπως ξύλο.
Κατάλληλο για εγκατάσταση σε μονωμένες οροφές. Απαιτείται κουτί μόνωσης Lumiance 3007940/3007950.
Να χρησιμοποιείτε μόνο μετασχηματιστές ασφαλείας με το σύμβολο αυτό.
Χρησιμοποιείτε μόνο λαμπτήρες κατάλληλους για ανοιχτά φωτιστικά.
Το φωτιστικό και ο μετασχηματιστής δεν θα πρέπει να καλύπτονται από θερμομονωτικό υλικό - λάβετε υπόψη τις ελάχιστες διαστάσεις εσοχής (εικ. 1a).
Πριν από την τοποθέτηση, συντήρηση ή αντικατάσταση του (ων) λαμπτήρα (ων), αποσυνδέστε το ρεύμα.
Το καλώδιο τροφοδοσίας χαμηλής τάσης πρέπει να είναι εφοδιασμένο με δευτερεύουσα ξεχωριστή ασφάλεια (2), εκτός αν η κύρια ασφάλεια (1) του μετασχηματιστή αποτρέπει την υπερφόρτωση του καλωδίου τροφοδοσίας (εικ. 3d).
Μη συνδέετε παράλληλα (εικ. 3c). Είναι δυνατό να προκληθεί κίνδυνος ανάφλεξης από το υπερβολικά υψηλό ρεύμα που θα περάσει από τα καλώδια. Αν χρησιμοποιηθούν περισσότερα από ένα φωτιστικά, συνδέστε τα όπως απεικονίζεται στην εικ. 3c.
Οι ψίχες των εύκαμπτων καλωδίων θα πρέπει να τερματίζονται με κατάλληλους μεταλλικούς ακροδέκτες.
Βιδώστε καλά τον ακροδέκτη και μην επικασσιτερήνετε τους πυρήνες.

Polski
(0.5 m) Minimalny odstęp pomiędzy oprawą a oświetlanym przedmiotem w metrach.
Oprawa nie jest dostosowana do montażu na łatwopalnym podłożu, takim jak drewno.
Oprawa dostosowana do montażu na łatwopalnym podłożu, takim jak drewno.
Produkt jest odpowiedni do montażu w izolowanych płytach sufitowych. Wymagane jest opakowanie izolacyjne Lumiance 3007940/3007950.
Należy stosować transformatory oznakowane podanym symbolem bezpieczeństwa.
Lampy muszą być odpowiednie do stosowania w otwartych oprawach oświetleniowych.
Obudowa i transformator nie powinny być nakrywane materiałem izolacyjnym, minimalny otwór montażowy (rys. 1a).
Należy odłączyć napięcie w sieci zasilającej przed instalacją, konserwacją lub wymianą lamp(y).
Niskonapięciowy przewód zasilający powinien być zabezpieczony po stronie wtórnej transformatora oddzielnie, o ile bezpiecznik po stronie pierwotnej transformatora nie zapobiega przeciążeniu przewodu zasilającego (rys. 3d)
Nie łączyć równolegle (rys. 3c)Połączenie równoległe może grozić pożarem ze względu na zbyt wysokie napięcia w przewodach. Jeżeli instalowana jest większa ilość opraw, należy je podłączyć zgodnie ze schematem przedstawionym na rys. 3c)
Końcówki giętkiego przewodu należy wykończyć specjalną nasadką dokładnie na nim zaciśniętą.
Przykręcić dokładnie złączki, nie cynować rdzenia.

Русский
(0.5 m) Минимальное расстояние между светильником и освещаемым объектом в метрах.
Нельзя монтировать на неогнеупорном материале (например, из дерева).
Подходит для монтажа на воспламеняемой поверхности, как напр. дерево.
Пригоден для установки на потолке с изоляционным покрытием. Требуется изолирующий шкаф Lumiance 3007940/3007950.
Используйте только защитный трансформатор с подобным символом.
Лампы должны предназначаться для открытых светильников.
Запрещено укрывать светильник и трансформатор неизоляционным материалом. Обратите внимание на минимальную монтажную высоту (рис. 1а).
Отключить от сетевого питания до монтажа, техобслуживания или смены ламп(ы).
Питающий кабель низкого напряжения должен быть вторично (2) отдельно защищен, в случае, если первичная защита (1) трансформатора не справляется с перегрузкой основного подводящего кабеля (рис. 3d).
В этом месте запрещена установка серийных выключателей (рис. 3с). Повышенный ток может привести к пожароопасной ситуации. При подключении нескольких светильников следуйте указанию рис. 3с.
Жилы гибких шнуров должны быть ограничены надлежащим образом гофрированными наконечниками.
Крепко затягивайте винты в клемме. Не залуживайте концы проводов.