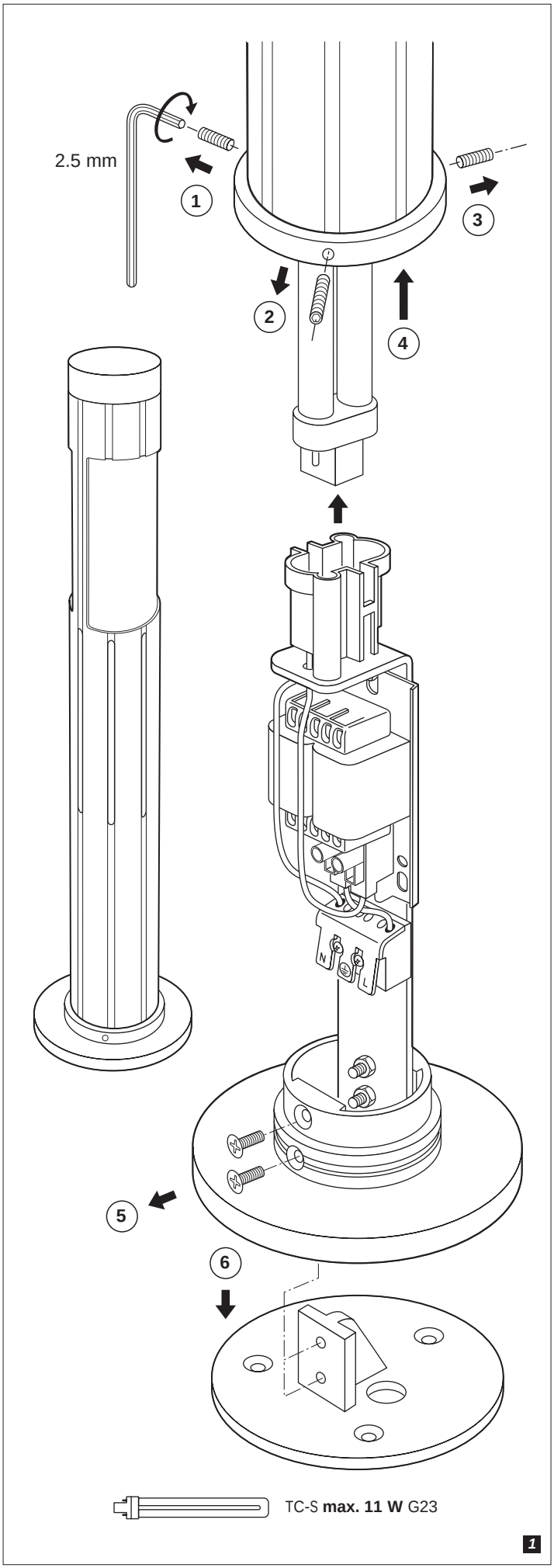
2.5 mm
1
2
3
4
5
6
N
L
TC-S max. 11 W G23
1

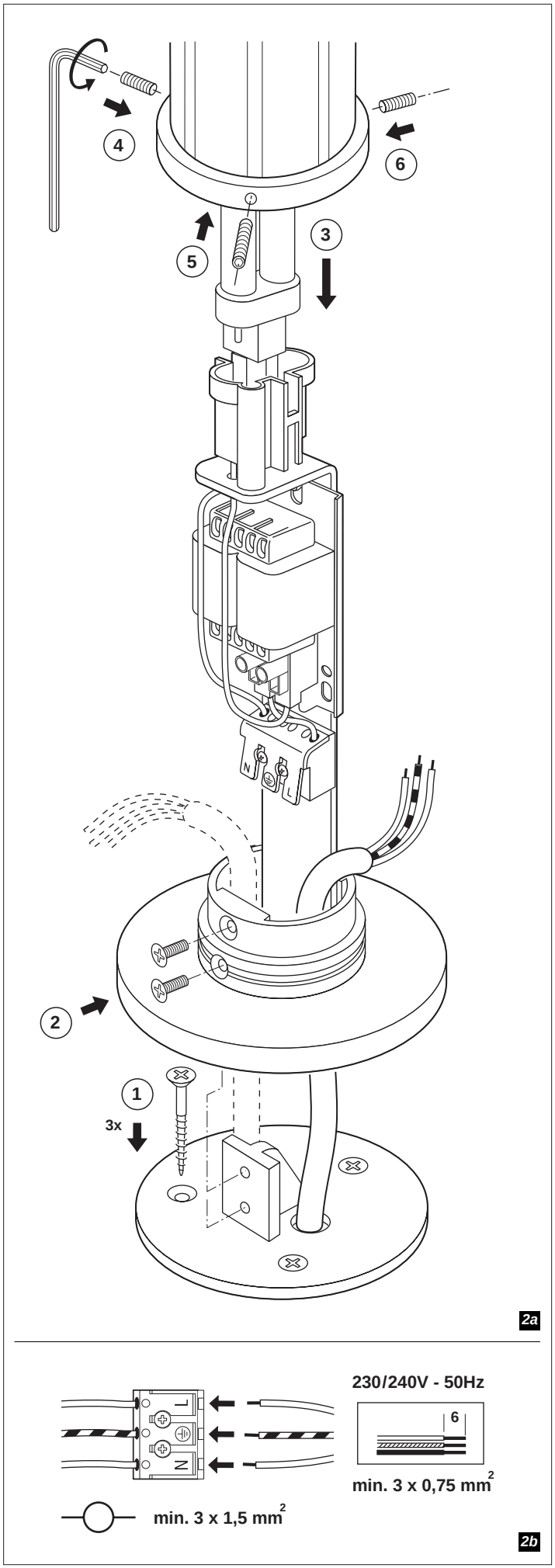
4
6
5
3
2
1
3x
N
L
2a
230/240V - 50Hz
6
min. 3 x 0,75 mm2
min. 3 x 1,5 mm2
2b

Nederlands
Geschikt voor montage op normaal brandbare oppervlakken (bijv. hout).
Gebruik voor doorlussen minimaal 1,5 mm².
IPx4, spatwaterdicht.
Alleen geschikt voor vaste installatie.
Fundering wordt niet meegeleverd, montage op een funderingssokkel is aan te bevelen.
Installatiematerialen (niet meegeleverd) moeten voldoende beschermd zijn: IP68 begraven, IP44 bovengronds, IP20 op droge locaties.
Sluit de stroom af vóór installatie, onderhoud en verwisselen van de lamp(en).
Voor bepaling van de belasting van de groepszekering geldt de volgende vuistregel: totale belasting is 2 x de lampbelasting. Dit om te voorkomen dat de zekering bij het inschakelen aanspreekt.
Gebruik uitsluitend het voorgeschreven lamptype. Zie etiket in armatuur.
Behandel de lampen als klein chemisch afval; volg de instructies van de fabrikant.

English
Suitable for mounting on flammable surfaces, such as wood.
Use for connection in parallel min. 1.5 mm².
IPx4, splash proof.
Only suited for fixed installation.
Foundation is not included, mounting on a foundation socket is recommended.
Installation materials (not supplied) must have suitable protection: IP68 buried, IP44 above the ground, IP20 in dry locations.
Disconnect mains supply before installation, maintenance or replacement of the lamp(s).
To determine the load capacity of the group fuse, the following rule must be applied: total load capacity is 2 x lamp load. This to prevent the fuse from responding to inrush currents.
Only use lamps of the correct type (see label).
Treat used lamps as domestic chemical waste; follow the instructions of the manufacturer.

Français
Convient pour le montage sur surfaces normalement inflammables (bois, p.e.).
Utiliser pour connexion en parallèle min. 1,5 mm².
IPx4, protégé contre les projections d'eau.
Produit adapté uniquement pour une installation fixe.
La base n'est pas fournie. Un montage sur une douille de base est recommandé.
Les matériaux d'installation (non fournis) doivent disposer d'une protection correcte : IP68 enterré, IP44 au-dessus du sol et IP20 dans les endroits secs
Couper le courant avant installation, entretien, ou remplacement de la lampe.
Pour la détermination de la charge du fusible du groupe, la règle pratique suivante s'impose: la charge totale est 2 x la charge de la lampe. Ceci pour éviter que le fusible s'active lors de la mise en circuit.
Utiliser uniquement des lampes du type prescrit (voir étiquette).
Les lampes usées font partie des déchets chimiques; suivre les instructions du fabricant.

Deutsch
Geeignet zur Montage auf normal brennbarem Material (z.B. Holz).
Für Parallelschaltung min. 1,5 mm².
IPx4, spritzwassergeschützt.
Nur geeignet für feste Montage.
Es wird kein Sockel mitgeliefert. Die Montage auf einer Sockelfassung wird jedoch empfohlen.
Die Installationsmaterialien (nicht im Lieferumfang enthalten) müssen auf geeignete Weise geschützt sein: IP68 erdverlegt, IP44 oberirdisch, IP20 an trockenen Stellen.
Vor der Montage, Reinigung oder Leuchtmittelwechsel stets Strom in Sicherungskasten abschalten.
Um die Lastkapazität der Gruppensicherung zu ermitteln, muß folgende Regel angewendet werden: die gesamte Lastkapazität ist 2 x Lampenlast. Dadurch soll verhindert werden, daß die Sicherung durch den Einschaltstroßstrom auslöst.
Verwenden Sie nur Lampen des angegebenen Typs (siehe Etikett).
Gebrauchte Leuchtmittel sind chemischer Abfall; beachten Sie die Anweisungen des Herstellers über die Entsorgung.

Español
Apropriada para su instalación sobre superficies inflamables (por ejemplo madera).
Por conectar en paralelo min. 1,5 mm².
IPx4, a prueba de salpicaduras.
Sólo apropiado para instalación fija.
No se incluye base. Se recomienda el montaje sobre una toma con base.
Los materiales para la instalación (no suministrados) deben tener una protección adecuada: IP68 enterrado, IP44 por encima de suelo, IP20 en lugares secos.
Antes de sustituir la lámpada, primero desconnectar la tensión de la red.
Para determinar la capacidad de carga del grupo de fusibles, se deberá aplicar la regla siguiente: la capacidad total de carga es total 2 x la carga de la lámpara . Así se impide que el fusible responda a corrientes espúreas.
Utilice sólo lámparas del tipo indicado (véase la etiqueta).
Trate las lámparas usadas como basura química, seguier las instrucciones del fabricante.

Svenska
Får monteras på normalt brännbart materia (t.ex trä).
Använd för parallellkoppling min. 1,5 mm².
IPx4, skjöljtätt utförande.
Endast lämpad för fast installation.
Grundplatta medföljer ej, montering på ett grundfäste rekommenderas.
Installationsmaterialet (medföljer ej) måste ha lämpligt skydd: IP68 nergrävd, IP44 över marken, IP20 på torra platser.
Slå ifrån huvudströmbrytaren före installation, underhåll eller lampbyte.
För att fastställa belastningen på gruppsäkringen gäller följande tumregel: total belastning är 2 x lampans belastning. Härmed förekommer du att säkringen går när lampan kopplas in.
Användas endast ljuskällor av rätt typ (se etikett).
Behandla lamporna som farligt avfall och följ fabrikantens anvisningar.

Norsk
Egnet for montering på normalt brennbare flater (f.eks. tre).
Bruk for parallelkopling min. 1,5 mm².
IPx4, sprutsikker.
Kun konstruert for fast installasjon.
Baseplate følger ikke med, montering i baseplatefeste anbefales.
Installasjonsmaterialer (ikke inkludert) må ha en passende kapslingsgrad: IP68 nedsenket i bakken, IP44 over bakken, IP20 i tørre omgivelser.
Frakoble strømtilførselen før installasjon, verdlikehold eller ved bytte av lampe.
Når belastningen på sikringen skal beregnes, gjelder følgende tommelfingeregel: Total belastning er 2 x belysningens belastning. Dette for å forhindre at sikringen går når bryteren slås på.
Påse at det nyttes korrekt lyskilde (se etikett).
Brukte lyskilder skal behandles som kjemisk husholdningsavfall. Følg produsentens instruksjoner.

Dansk
Til montering på almindeligt brændbart underlag (f.eks. træ).
Anvendelse for parallelforbindelse 1,5 mm².
IPx4, stænktæt.
Kun beregnet til fast installation.
Bundplade medfølger ikke, montering på en bundplade anbefales.
Installationsmaterialer (medfølger ikke) skal være passende beskyttet: IP68 nedgravet, IP44 over jorden, IP20 på tørre steder.
Afbryd strømmen inden installation, udskiftning af lyskilde eller rengøring
For at bestemme belastningen på gruppesikringen gælder følgende tommelfingerregel: den totale belastning er 2 x lampebelastningen. Dette er for at forhindre, at sikringen reagerer, når der tændes.
Anvend kun den korrekte lampetype (se mærkat på armaturet).
Brugte lamper skal behandles som miljøfarligt affald. Følg producentens anvisninger.

Suomenkielinen
Voidaan asentaa puupinnoille (esim. puusta).
Käytä rinnankytkennässä vähintään 1,5 mm² johtoa.
IPx4, roiskevedenpitävä.
Sopii vain kiinteään asennukseen.
Jalusta ei kuulu varusteisiin, on suositeltavaa asentaa lamppu istukkaan.
Asennusmateriaaleissa (ei mukana) on oltava asianmukainen suojaus: IP68 kun kaivettu maahan, IP44 maanpäällinen asennus, IP20 kuivissa paikoissa.
Katkaise virta ennen asennusta, huoltoa ja lampun vaihtoa.
Ryhmävarokkeen kuormitus voidaan määrittää seuraavalla nyrkkisäännöllä: kokonaiskuormitus on 2 x lampun kuormitus. Täten ehkäistään varokkeen ylikuormitus kytkettäessä virta päälle.
Käytä vain ilmoitetun tyyppisiä lamppuja (katso kyltti).
Käsittele käytettyjä lamppuja kuten kotitalouden kemiallista jätettä, noudata valmistajan ohjeita.

Italiano
Idoneo al montaggio su superfici con normale grado di infiammabilità (per es. legno).
Usare per installazione in parallelo min. 1.5 mm².
IPx4, protetto contro gli spruzzi.
Adatto solo per impianti fissi.
La base non è fornita, si consiglia il montaggio su uno zoccolo di installazione.
I materiali per l'installazione (non forniti) devono avere una protezione adatta: IP68 interrato, IP44 fuori terra, IP20 in ambienti asciutti.
Interrompere la linea di alimentazione prima di installare purire, o sostituire la lampade.
Per determinare la capacità di carico del fusibile del gruppo, è necessario applicare la seguente regola: la capacità totale di carico è 2 x carico della lampada. In questo modo si evita che il fusibile reagisca alle correnti di punta.
Devono essere utilizzate solo lampade del tipo corretto (vedi etichetta).
Le lampade utilizzate vanno trattate come rifiuti chimici domestici e smaltite secondo le istruzioni del fabbricante.

Português
Adequado para montar em superficies normalmente inflamáveis (por ex., madeira).
Para conexar en paralelo, min. 1,5 mm².
IPx4, à prova de salpicos de àgua.
Só é apropriada para instalação fixa.
A base não está incluída; recomenda-se a montagem num suporte de base.
Os materiais de instalação (não fornecidos) têm de ter protecção adequada: IP68 oculta, IP44 acima do solo, IP20 em locais secos.
Desligues a corrente eléctrica antes da instalação, manutenção e substituição da(s) lâmpadas(s).
Para determinar a capacidade de carga do fusível do grupo, aplique a seguinte regra: a capacidade de carga total equivale a 2 x de da carga da lâmpada. Isso permitirá que se evite que o fusível responda a correntes de entrada.
Devem ser aplicadas somente lâmpadas do tipo correctas (siga as instruções).
Trate as lâmpadas usadas da mesma maneira que se trata o lixo doméstico químico, siga as instruções do fabricante.

Ελληνικα
Κατάλληλο για τοποθέτηση σε εύφλεκτες επιφάνειες όπως ξύλο.
Χρήση για παράλληλη σύνδεση, ελάχ. 1,5 mm².
IPX4, στεγανό.
Κατάλληλο μόνο για σταθερή τοποθέτηση.
Η βάση δεν συμπεριλαμβάνεται, συνιστάται η τοποθέτηση επάνω σε υποδοχή έδρασης.
Τα υλικά εγκατάστασης (δεν παρέχονται) πρέπει να έχουν κατάλληλη προστασία : IP68 θαμμένο, IP44 πάνω από το έδαφος, IP20 σε ξερές τοποθεσίες.
Πριν από την τοποθέτηση, συντήρηση ή αντικατάσταση του (ων) λαμπτήρα (ων), αποσυνδέστε το ρεύμα.
Για να καθορίσετε τη χωρητικότητα φορτίου της ομαδικής ασφάλειας, πρέπει να ακολουθήσετε τον εξής κανόνα: η συνολική χωρητικότητα φορτίου είναι 2 x το φορτίο της λυχνίας. Αυτό ισχύει για να μην αντιδρά η ασφάλεια σε ρεύματα υπερφόρτωσης.
Χρησιμοποιήστε μόνο λαμπτήρες του ενδεδειγμένου τύπου (βλέπε σήμανση).
Υα μεταχειρίζεστε τους παλιούς λαμπτήρες σαν χημικά οικιακά απόβλητα. Ακολουθήστε τις οδηγίες του κατασκευαστή.

Polski
Oprawa dostosowana do montażu na łatwopalnym podłożu, takim jak drewno.
Minimalny przekrój poprzeczny przewodu 1,5 mm².
IPx4, bryzgoszczelna.
Dostosowana tylko do montażu na stałe.
Gniazdo instalacyjne nie jest dostarczone wraz z produktem. Zaleca się montaż na gnieździe instalacyjnym.
Materiały instalacyjne (niedostarczone) muszą być odpowiednio zabezpieczone: IP68 podziemny, IP44 nad ziemią, IP20 w miejscach suchych.
Należy odłączyć napięcie w sieci zasilającej przed instalacją, konserwacją lub wymianą lamp(y).
Aby określić dopuszczalne obciążenie bezpiecznika grupowego, należy stosować się do poniższej zasady: łączne dopuszczalne obciążenie wynosi 2 x de ładunek lampy. Ma to zapobiec reagowaniu bezpiecznika na początkowe prądy rozruchowe.
Należy stosować wyłącznie lampy podanego typu (patrz etykieta).
Przepalone lampy należy traktować jako domowe odpady chemiczne. Należy postępować zgodnie z zaleceniami producenta.

Русский
Подходит для монтажа на воспламеняемой поверхности, как напр. дерево.
Освещенность этого изделия не может регулироваться.
IPx4, защищен от брызг.
Подходит только для жесткого монтажа.
Провода не должны быть защемлены, см. рис. 2a.
Отключить от сетевого питания до монтажа, техобслуживания или смены ламп(ы).
С целью определения способности группы предохранителей, необходимо применить нижеуказанное правило: общая способность равна 2 x (умножить) нагрузку лампы.
Указанное не позволяет предохранителю реагировать на ударный ток.
Используйте лампы указанного типа (см. табличку).
Рекомендуется чистить арматуру регулярно.
С потребленными лампами поступать так же, как с химическими отходами; следуйте инструкцию изготовителя.