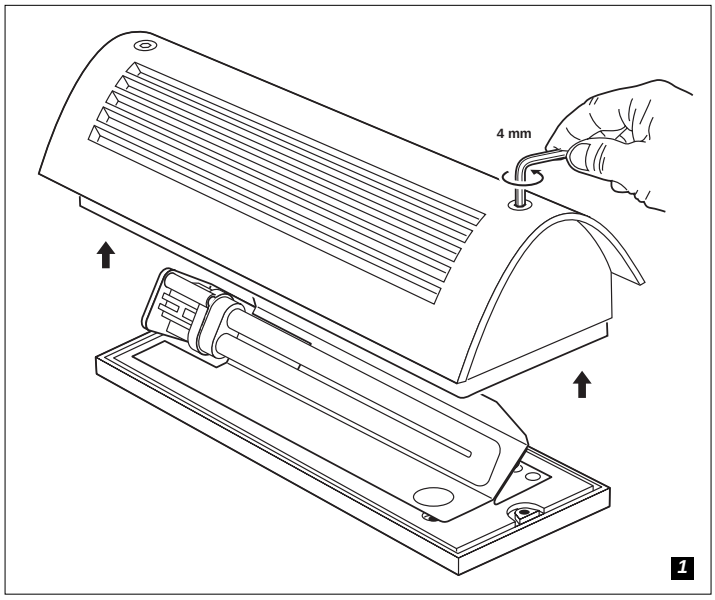
4 mm
1

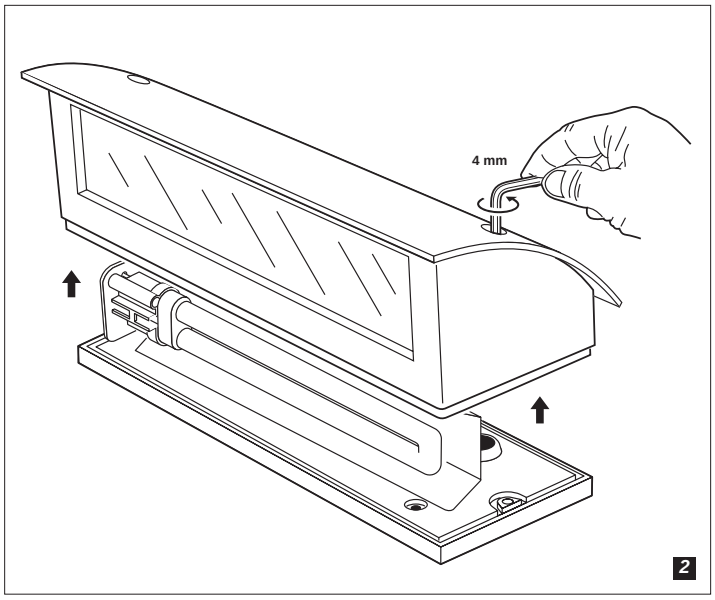
4 mm
2

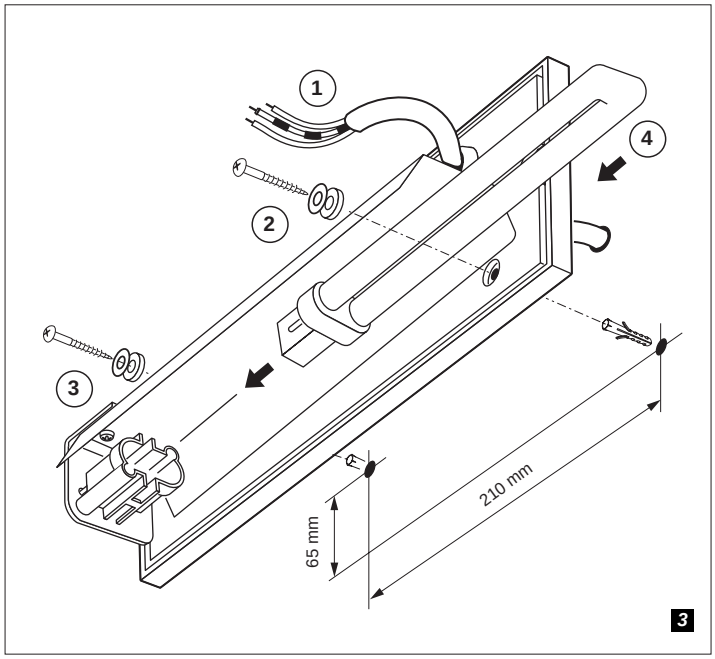
1
2
3
4
210 mm
65 mm
3

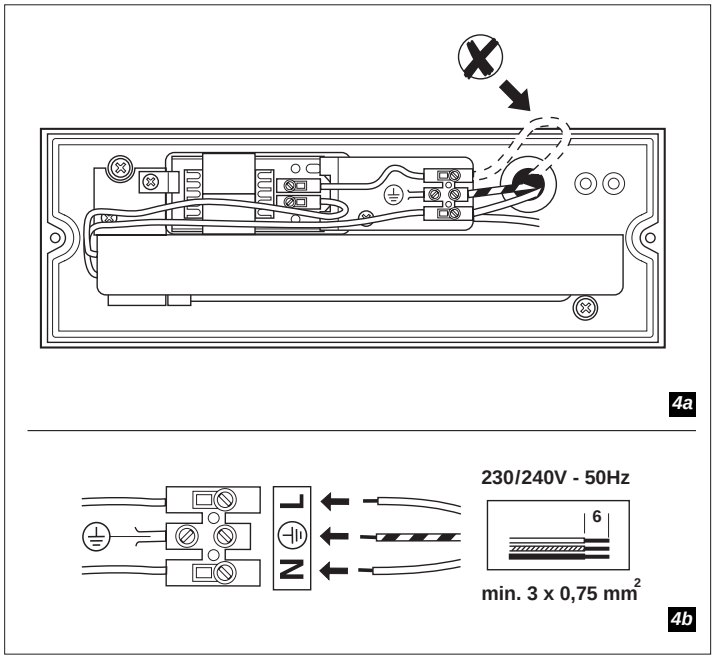
4a
230/240V - 50Hz
L
N
6
min. 3 x 0,75 mm²
4b

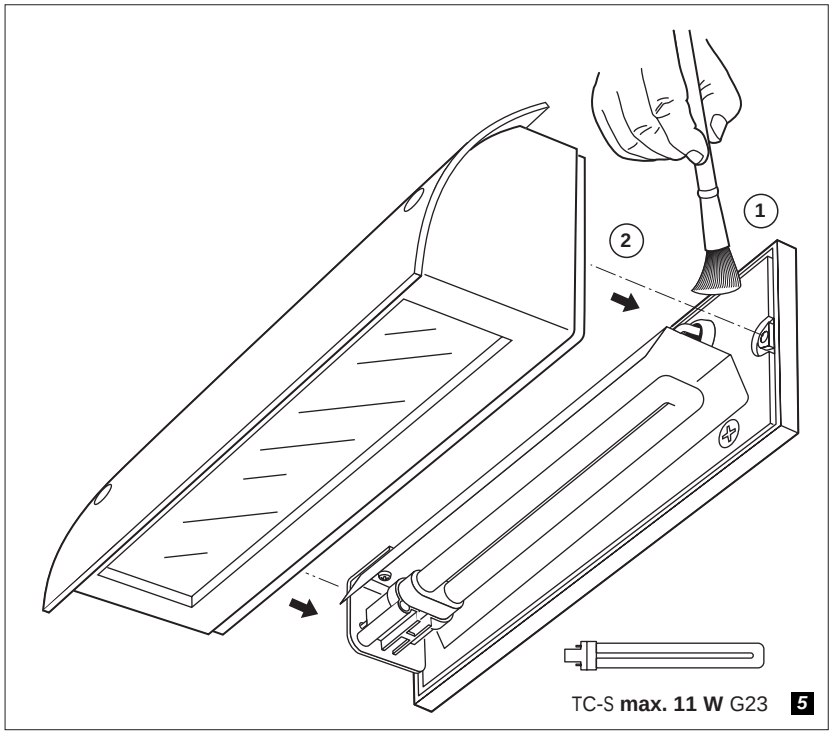
1
2
TC-S max. 11 W G23
5

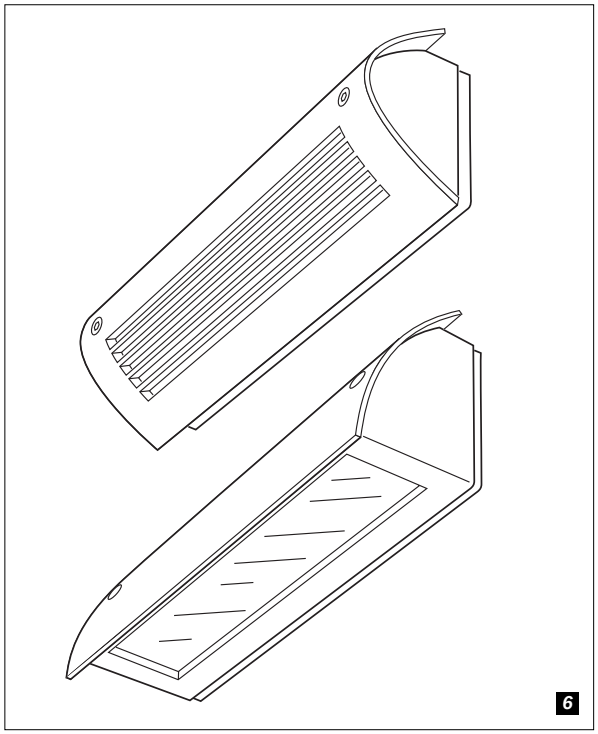
6

Nederlands

Geschikt voor montage op normaal brandbare oppervlakken (bijv. hout).
IPx5, spuitwaterdicht.
Alleen geschikt voor vaste installatie.
Dit product kan niet worden gedimd.
Draden mogen niet beklemd raken, zie figuur 4a.
De pakking moet schoon zijn, zie figuur 5.
Schroef kroonsteenverbindingen goed vast; vertin de aders niet.
Sluit de stroom af vóór installatie, onderhoud en verwisselen van de lamp(en).
Voor bepaling van de belasting van de groepszekering geldt de volgende vuistregel: totale belasting is 2 x de lampbelasting. Dit om te voorkomen dat de zekering bij het inschakelen aanspreekt.
Een beschadigd beschermglas dient direct vervangen te worden (fig. 5).
Gebruik uitsluitend het voorgeschreven lamptype. Zie etiket in armatuur.
Behandel de lampen als klein chemisch afval; volg de instructies van de fabrikant.

English

Suitable for mounting on flammable surfaces, such as wood.
IPx5, protected against jets of water.
Only suited for fixed installation.
This product can not be dimmed.
Wires should not get jammed, see figure 4a.
The gasket must be clean, see figure 5.
Screw the connector tightly, do not tin the cores.
Disconnect mains supply before installation, maintenance or replacement of the lamp(s).
To determine the load capacity of the group fuse, the following rule must be applied: total load capacity is 2 x lamp load. This to prevent the fuse from responding to inrush currents.
Replace any cracked protective shield (fig. 5).
Only use lamps of the correct type (see label).
Treat used lamps as domestic chemical waste; follow the instructions of the manufacturer.

Français

Convient pour le montage sur surfaces normalement inflammables (bois, p.e.).
IPx5, protection contre les jets d'eau.
Produit adapté uniquement pour une installation fixe.
Il n'est pas possible de régler ce produit.
Les fils ne doivent pas être bloqués, voir figure 4a.
Le joint doit être propre, voir figure 5.
Bien serrer les raccords de lustre, ne pas étamer les conducteurs.
Couper le courant avant installation, entretien, ou remplacement de la lampe.
Pour la détermination de la charge du fusible du groupe, la règle pratique suivante s'impose: la charge totale est 2 x la charge de la lampe. Ceci pour éviter que le fusible s'active lors de la mise en circuit.
Remplacez toute plaque de verre de protection fissuré (fig. 5).
Utiliser uniquement des lampes du type prescrit (voir étiquette).
Les lampes usées font partie des déchets chimiques; suivre les instructions du fabricant.

Deutsch

Geeignet zur Montage auf normal brennbarem Material (z.B. Holz).
IPx5, spritzwasserdicht.
Nur geeignet für feste Montage.
Dieses Produkt kann nicht gedimmt werden.
Drähte nicht einklemmen, siehe Abb. 4a.
Die Dichtung muss sauber sein, siehe Abb. 5.
Ziehen Sie die Schrauben der Lüsterklemme fest an. Verzinnen Sie die Drahtenden nicht.
Vor der Montage, Reinigung oder Leuchtmittelwechsel stets Strom in Sicherungskasten abschalten.
Um die Lastkapazität der Gruppensicherung zu ermitteln, muß folgende Regel angewendet werden: die gesamte Lastkapazität ist 2 x Lampenlast. Dadurch soll verhindert werden, daß die Sicherung durch den Einschaltstroßstrom auslöst.
Ersetzen Sie unbedingt eine kaputte Schutzscheibe (Abb. 5).
Verwenden Sie nur Lampen des angegebenen Typs (siehe Etikett).
Gebrauchte Leuchtmittel sind chemischer Abfall; beachten Sie die Anweisungen des Herstellers über die Entsorgung.

Español

Apropriada para su instalación sobre superficies inflamables (por ejemplo madera).
IPx5, protegido contra chorro de agua.
Sólo apropiado para instalación fija.
Este producto no se puede atenuar.
La junta debe estar limpia, consulte la figura 5.
Fije bien los tornillos del borne, no estañe los hilos.
Antes de sustituir la lámpada, primero desconnectar la tensión de la red.
Para determinar la capacidad de carga del grupo de fusibles, se deberá aplicar la regla siguiente: la capacidad total de carga es total 2 x la carga de la lámpara . Así se impide que el fusible responda a corrientes espúreas.
Los cables no deben atascarse, consulte la figura 4a.
Replace cualquier protección rota (fig. 5).
Utilice sólo lámparas del tipo indicado (véase la etiqueta).
Trate las lámparas usadas como basura química, seguier las instrucciones del fabricante.

Svenska

Får monteras på normalt brännbart materia (t.ex trä).
IPx5, spolsäker.
Endast lämpad för fast installation.
Denna produkt kan inte bländas av.
Ledningar får inte fastna, se bilden 4a.
Packningen måste vara ren, se bilden 5.
Skruva åt anslutningsplinten ordentligt, utan att förtenna kardelerna i kabeln.
Slå ifrån huvudströmbrytaren före installation, underhåll eller lampbyte.
För att fastställa belastningen på gruppsäkringen gäller följande tumregel: total belastning är 2 x lampans belastning. Härmed förekommer du att säkringen går när lampan kopplas in.
Ersätt trasig skyddshölje (fig. 5).
Användas endast ljuskällor av rätt typ (se etikett).
Behandla lamporna som farligt avfall och följ fabrikantens anvisningar.

Norsk

Egnet for montering på normalt brennbare flater (f.eks. tre).
IPx5, spylesikker.
Kun konstruert for fast installasjon.
Dette produktet kan ikke dimmes.
Ledningene må ikke komme i klem, se figuren 4a.
Pakningen må være ren, se figuren 5.
Skru koplingsforbindelsen godt fast, kle ikke kjernene med tinn.
Frakoble strømtilførselen før installasjon, verdlikehold eller ved bytte av lampe.
Når belastningen på sikringen skal beregnes, gjelder følgende tommelfingeregel: Total belastning er 2 x belysningens belastning. Dette for å forhindre at sikringen går når bryteren slås på.
Erstatt deffekte frontglass snarest (fig. 5).
Påse at det nyttes korrekt lyskilde (se etikett).
Brukte lyskilder skal behandles som kjemisk husholdningsavfall. Følg produsentens instruksjoner.

Dansk

Til montering på almindeligt brændbart underlag (f.eks. træ).
IPx5, stråletæt.
Kun beregnet til fast installation.
Dette produkt kan ikke dæmpes.
Ledninger må ikke komme i klemme, se billede 4a.
Pakningen skal være ren, se billede 5.
Skru samlemuffen godt fast og fortin ikke trådene.
Afbryd strømmen inden installation, udskiftning af lyskilde eller rengøring
For at bestemme belastningen på gruppesikringen gælder følgende tommelfingerregel: den totale belastning er 2 x lampebelastningen. Dette er for at forhindre, at sikringen reagerer, når der tændes.
Beskadiget beskyttelsesglas bør udskiftes straks (fig. 5).
Anvend kun den korrekte lampetype (se mærkat på armaturet).
Brugte lamper skal behandles som miljøfarligt affald. Følg producentens anvisninger.

Suomenkielinen

Voidaan asentaa puupinnoille (esim. puusta).
IPx5, vesiroiskesuojattu.
Sopii vain kiinteään asennukseen.
Tätä tuotetta ei voida himmentää.
Johtimet eivät saa jäädä jumiin, katso kuva 4a.
Tiivisteen on oltava puhdas, katso kuva 5.
Ruuvaa sokeripalan kytkennät tiukkaan, älä tinaa johtimia.
Katkaise virta ennen asennusta, huoltoa ja lampun vaihtoa.
Ryhmävarokkeen kuormitus voidaan määrittää seuraavalla nyrkkisäännöllä: kokonaiskuormitus on 2 x lampun kuormitus. Täten ehkäistään varokkeen ylikuormitus kytkettäessä virta päälle.
Vaihda rikkoutunut suojalasi välittömästi (kuva 5).
Käytä vain ilmoitetun tyyppisiä lamppuja (katso kyltti).
Käsittele käytettyjä lamppuja kuten kotitalouden kemiallista jätettä, noudata valmistajan ohjeita.

Italiano

Idoneo al montaggio su superfici con normale grado di infiammabilità (per es. legno).
IPx5, protetto contro gli spruzzi.
Adatto solo per impianti fissi.
Questo prodotto non può montare oscuratori.
I fili non devono essere compressi, vedere la figura 4a.
È necessario pulire la guarnizione, vedere la figura 5.
Stringere adequatamente le viti del morsetto, non stagnare le estremità dei fili.
Interrompere la linea di alimentazione prima di installare purire, o sostituire la lampade.
Per determinare la capacità di carico del fusibile del gruppo, è necessario applicare la seguente regola: la capacità totale di carico è 2 x carico della lampada. In questo modo si evita che il fusibile reagisca alle correnti di punta.
In caso di rottura sostituire il vetro frontale di protezione (fig. 5).
Devono essere utilizzate solo lampade del tipo corretto (vedi etichetta).
Le lampade utilizzate vanno trattate come rifiuti chimici domestici e smaltite secondo le istruzioni del fabbricante.

Português

Adequado para montar em superficies normalmente inflamáveis (por ex., madeira).
IPx5, protecção contra jacto de água lançado de todo o lado.
Só é apropriada para instalação fixa.
Este produto não pode ser atenuado.
Os fios não podem ficar bloqueados. Consulte a figura 4a.
É necessário limpar a junta. Consulte a figura 5.
Aparafuse bem ligador tipo "capvis", não ligue os fios com solda.
Desligues a corrente eléctrica antes da instalação, manutenção e substituição da(s) lâmpadas(s).
Para determinar a capacidade de carga do fusível do grupo, aplique a seguinte regra: a capacidade de carga total equivale a 2 x de da carga da lâmpada. Isso permitirá que se evite que o fusível responda a correntes de entrada.
Substitua qualquer escudo de protecção que esteja rachado (fig. 5).
Devem ser aplicadas somente lâmpadas do tipo correctas (siga as instruções).
Trate as lâmpadas usadas da mesma maneira que se trata o lixo doméstico químico, siga as instruções do fabricante.

Ελληνικα

Κατάλληλο για τοποθέτηση σε εύφλεκτες επιφάνειες όπως ξύλο.
IPX5, προστατευμένο έναντι εκτοξευόμενου νερού.
Κατάλληλο μόνο για σταθερή τοποθέτηση.
Το προϊόν αυτό δεν έχει τη δυνατότητα ρύθμισης με ντίμερ.
Τα καλήδια δεν πρέπει να πάθουν εμπλοκή, βλ. την εικόνα 4α.
Η φλάντζα πρέπει να είναι καθαρή, βλ. την εικόνα 5.
Βιδώστεε καλά τον ακροδέκτη και μην επικασσιτερήνετε τους πυρήνες
Πριν από την τοποθέτηση, συντήρηση ή αντικατάσταση του (ων) λαμπτήρα (ων), αποσυνδέστε το ρεύμα.
Για να καθορίσετε τη χωρητικότητα φορτίου της ομαδικής ασφάλειας, πρέπει να ακολουθήσετε τον εξής κανόνα: η συνολική χωρητικότητα φορτίου είναι 2 x το φορτίο της λυχνίας. Αυτό ισχύει για να μην αντιδρά η ασφάλεια σε ρεύματα υπερφόρτωσης.
Αντικαταστήστε τυχόν προστατευτικά καλύμματα που έχουν ραγίσει (εικ. 5).
Χρησιμοποιήστε μόνο λαμπτήρες του ενδεδειγμένου τύπου (βλέπε σήμανση).
Να μεταχειρίζεστε τους παλιούς λαμπτήρες σαν χημικά οικιακά απόβλητα. Ακολουθήστε τις οδηγίες του κατασκευαστή.

Polski

Oprawa dostosowana do montażu na łatwopalnym podłożu, takim jak drewno.
IPx5, odporny na strumienie wody.
Dostosowana tylko do montażu na stałe.
Ten produkt nie moze byc przyciemniany.
Żyły nie mogą być zakleszczone, patrz rysunek 4a.
Uszczelka musi być czysta, patrz rysunek 5.
Przykręcić dokładnie złączki, nie cynować rdzenia.
Należy odłączyć napięcie w sieci zasilającej przed instalacją, konserwacją lub wymianą lamp(y).
Aby określić dopuszczalne obciążenie bezpiecznika grupowego, należy stosować się do poniższej zasady: łączne dopuszczalne obciążenie wynosi 2 x de ładunek lampy. Ma to zapobiec reagowaniu bezpiecznika na początkowe prądy rozruchowe.
W przypadku pęknięcia osłony ochronnej należy ją bezzwłocznie wymienić (rys. 5).
Należy stosować wyłącznie lampy podanego typu (patrz etykieta).
Przepalone lampy należy traktować jako domowe odpady chemiczne. Należy postępować zgodnie z zaleceniami producenta.

Русский

Подходит для монтажа на воспламеняемой поверхности, как напр. дерево.
IPx5, защищен от струй воды.
Подходит только для жесткого монтажа.
Освещенность этого изделия не может регулироваться.
Провода не должны быть защемлены, см. рис. 4а.
Прокладка должна быть чистой, см. рис. 5.
Крепко затягивайте винты в клемме. Не залуживайте концы проводов.
Отключить от сетевого питания до монтажа, техобслуживания или смены ламп(ы).
С целью определения способности группы предохранителей, необходимо применить нижеуказанное правило: общая способность равна 2 x (умножить) нагрузку лампы. Указанное не позволяет предохранителю реагировать на ударный ток.
Обязательно замените разбитое защитное стекло (рис. 5).
Используйте лампы указанного типа (см. табличку).
С потребленными лампами поступать так же, как с химическими отходами; следуйте инструкцию изготовителя.