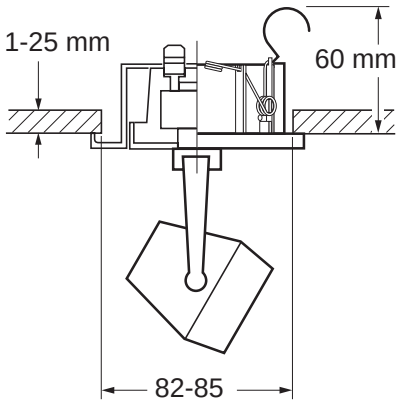
1-25 mm
60 mm
82-85

1

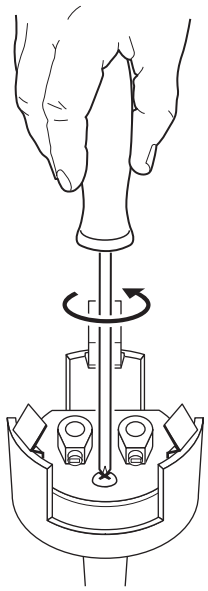

2

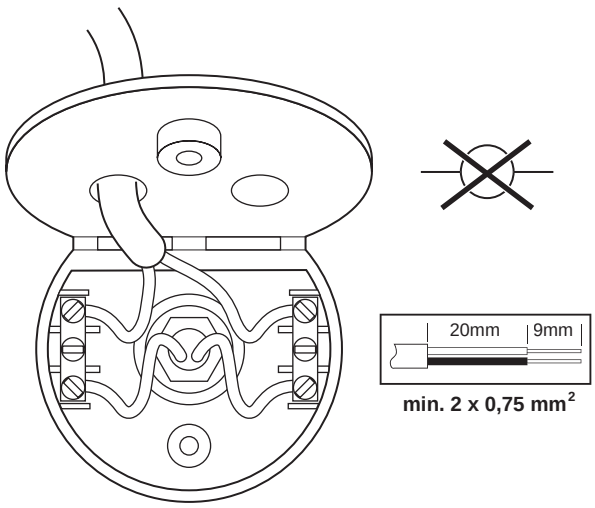
20mm
9mm
min. 2 x 0,75 mm²

3

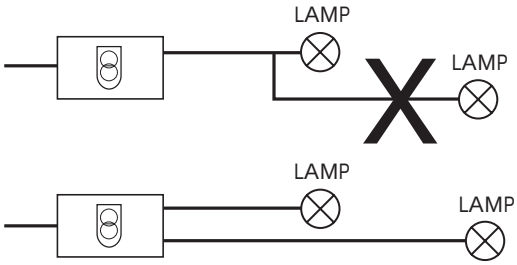
LAMP
LAMP
LAMP
LAMP

4a

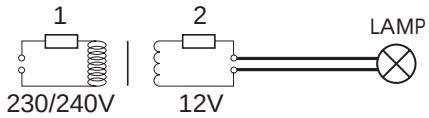
1
2
LAMP
230/240V
12V

4b

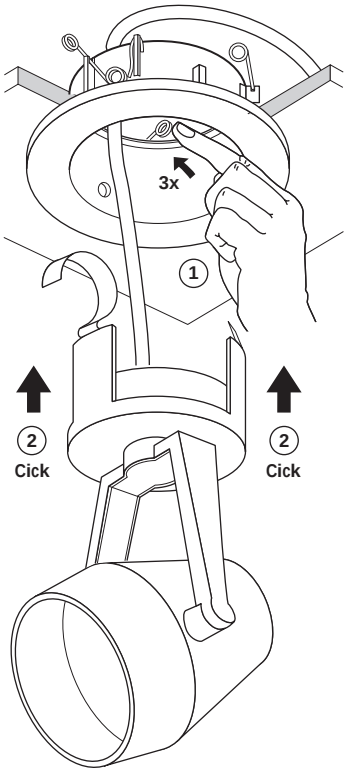
3x
1
2
Cick
2
Cick

5

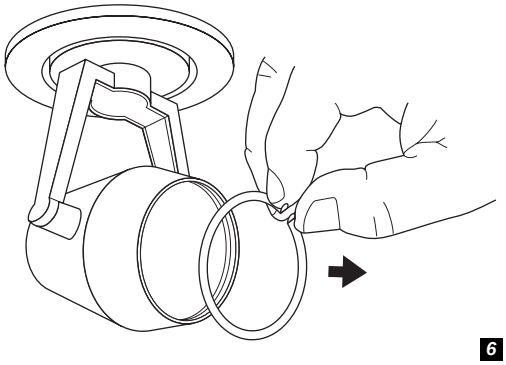

6

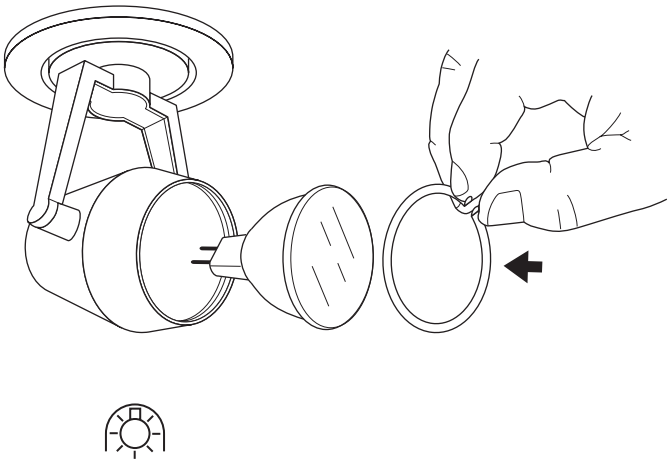
QR-CB51 12V **max. 50W** GU/GX 5.3

7

Nederlands
(0.5 m) Neem minimum afstand tussen armatuur en verlichte voorwerpen in acht.
Armatuur wordt heet. Installatie binnen handbereik wordt afgeraden.
Gebruik uitsluitend veiligheidstransformatoren met dit symbool.
Gebruik alleen lampen die geschikt zijn voor gebruik in open armaturen.
Geschikt voor montage op normaal brandbare oppervlakken (bijv. hout).
IPx0, niet geschikt voor gebruik in vochtige of corrosieve omgeving.
De uiteinden van flexibele aansluitleidingen dienen te worden afgewerkt met zorgvuldig vastgeknepen adereindhulzen.
Laagspanningsvoedingskabel moet apart secundair (2) gezekerd worden, tenzij de primaire zekering (1) van de transformator overbelasting van de voedingskabel onmogelijk maakt (fig. 4b).
Lus niet door (fig. 4a), er kan een brandgevaarlijke situatie ontstaan als gevolg van te hoge stromen door de bedrading. Worden meerdere armaturen gebruikt, sluit ze dan aan zoals aangegeven in fig. 4a.
Schroef kroonsteenverbindingen goed vast; vertin de aders niet.
Sluit de stroom af vóór installatie, onderhoud en verwisselen van de lamp(en).
Gebruik uitsluitend het voorgeschreven lamptype. Zie etiket in armatuur.

English
(0.5 m) Minimum distance between the lamp and lit objects in metres.
Luminaire becomes hot. It is not recommended to position the installation within reach.
Only use safety transformers with this symbol.
Lamps must be suitable for use in open luminaires.
Suitable for mounting on flammable surfaces, such as wood.
IPx0, do not use in damp or corrosive atmospheres.
The cores of flexible cords must be terminated with properly crimped ferrules.
Low voltage supply cable should be fused secondary (2) separately, unless the primary fuse (1) of the transformer disables overloading the supply cable (fig. 4b).
Do not connect in parallel (fig. 4a). A flammable situation may arise caused by too high currents through the wiring. If more luminaires are used, connect them as indicated in fig. 4a.
Screw the connector tightly, do not tin the cores.
Disconnect mains supply before installation, maintenance or replacement of the lamp(s).
Only use lamps of the correct type (see label).

Français
(0.5 m) Distance minimum entre la lampe et une surface normalement inflammable (en mètres).
Les luminaires présentent une température élevée. Il est à déconseiller de les installer à portée de main.
Utiliser uniquement de transformateurs de sécurité portant ce symbole.
Utiliser uniquement des lampes adaptées aux luminaires ouverts.
Convient pour le montage sur surfaces normalement inflammables (bois, p.e.).
IPx0, ne peut être utilisé dans des atmosphères corrosives ou humides.
Les bouts des cables de raccord souples doivent se terminer d'un manchon de conducteur proprement serré.
Le câble d'alimentation basse tension doit être doté d'une protection secondaire séparée(2), sauf si le premier fusible (1) du transformateur prévient toute surcharge du câble d'alimentation (voir fig. 4b).
Ne pas connecter en boucle (voir figure 4a), car il risquerait de se produire un danger d'incendie à cause des courants élevés dans le câblage. En cas d'utilisation de plusieurs luminaires, ceux-ci doivent être raccordés comme indiqué sur la figure 4a.
Bien serrer les raccords de lustre, ne pas étamer les conducteurs.
Couper le courant avant installation, entretien, ou remplacement de la lampe.
Utiliser uniquement des lampes du type prescrit (voir étiquette).

Deutsch
(0.5 m) Mindestabstand zwischen Leuchte und angestrahltem Gegenstand in Metern.
Leuchte wird heiß. Von Montage in Reichweite wird abgeraten.
Verwenden sie Ausschließlich Schutztransformatoren mit diesem Symbol.
Es dürfen nur Leuchtmittel eingesetzt werden, die für den freibrennenden Betrieb (ohne leuchtenseitige Schutzabdeckung) erlaubt sind.
Geeignet zur Montage auf normal brennbarem Material (z.B. Holz).
IPx0, nicht für den Einsatz in feuchter oder angreifender Umgebung geeignet.
Die Enden flexibler Anschlußleitungen sind mit sorgfältig festgeklemmten Aderendhülsen zu versehen.
Das Niederspannungsversorgungskabel muß sekundär (2) getrennt gesichert werden, sofern die primäre Sicherung (1) des Transformators eine Überlastung des Versorgungskabels nicht schon unmöglich macht (Abb. 4b).
Stellen Sie keine Serienschaltung her (Abb. 4a); überhöhte Ströme können zu einer feuergefährlichen Situation führen. Falls mehrere Leuchten verwendet werden, schließen Sie sie gemäß Abb. 4a an.
Ziehen Sie die Schrauben der Lüsterklemme fest an. Verzinnen Sie die Drahtenden nicht.
Vor der Montage, Reinigung oder Leuchtmittelwechsel stets Strom in Sicherungskasten abschalten.
Verwenden Sie nur Lampen des angegebenen Typs (siehe Etikett).

Español
(0.5 m) Mantener una distancia mínima en metros desde la lámpara a los objetos iluminados.
La luminaria alcanza temperaturas elevadas. Se desaconseja la instalación de la misma en lugares que queden al alcance de la mano.
Utilice exclusivamente los transformadores de seguridad provistos de este símbolo.
Las lámparas deben ser aptas para su uso en luminarias abiertas.
Apropriada para su instalación sobre superficies inflamables (por ejemplo madera).
IPx0, no utilizarla en atmósferas húmedas o corrosivas.
Los núcleos de los cables flexibles deben acabar en terminales engastados.
El cable de alimentación de baja tensión ha de ser provisto aparte de un fusible secundario (2), a menos que el primer fusible (1) del transformador haga imposible que se produzca una sobrecarga del cable de alimentación (fig. 4b).
No conectar los aparatos en serie (figura 4a), ya que puede producirse una situación de peligro de incendio como consecuencia de una corriente demasiado elevado en los cables. Si se emplea más de una luminaria, conectar las mismas tal y como se indica en la fig. 4a.
Fije bien los tornillos del borne, no estañe los hilos.
Antes de sustituir la lámpada, primero desconnectar la tensión de la red.
Utilice sólo lámparas del tipo indicado (véase la etiqueta).

Svenska
(0.5 m) Symbolen anger minsta avstånd mellan lampa och belyst yta.
Armaturen blir het. Montering inom räckhåll avrådes.
Använd endast säkerhetstransformatorer med denna symbol.
Ljuskällan måste vara anpassad för användning i öppna armaturer.
Får monteras på normalt brännbart materia (t.ex trä).
IPx0, ej lämplig för användning i fuktiga eller frätande miljöer.
Ledarna i de flexibla kablarna skall avslutas med ordentligt fastpressade kabelskor.
Varje ledning på sekundärsidan skall ha en enskild säkring (1) sekundärt om inte överbelastning av ledningen förhindras av en säkering (2) på primärsidan (fig. 4b).
Får ej överkopplas (fig. 4a), det kan uppstå en eldfarlig situation till följd av för hög strömstyrka genom kablarna.
Vid bruk av flera armaturer ska dessa anslutas enligt fig. 4a.
Skruva åt anslutningsplinten ordentligt, utan att förtenna kardelerna i kabeln.
Slå ifrån huvudströmbrytaren före installation, underhåll eller lampbyte.
Användas endast ljuskällor av rätt typ (se etikett).

Norsk
(0.5 m) For må unngå brannfare må det være en minimumavstand på meter mellom lampen og det belyste punktet.
Armaturen blir varm. Bør ikke monteres innen rekkevidde.
Bruk utelukkende sikkerhetstransformatorer med dette symbolet.
Lyspærene må være egnet for bruk i åpne armaturer.
Egnet for montering på normalt brennbare flater (f.eks. tre).
IPx0, ikke egnet for bruk i fuktige eller korroderende atmosfærer.
Ledningstrådene i de fleksible ledningene må være avsluttet med ledningshylser.
Lavspenningsmatekabelen må sikres sekundært (2) for seg, mens den primære sikringen (1) av transformatoren gjør det umulig at matekabelen overbelastes (fig. 4b).
Må ikke settes i sløyfe (fig. 4a). Det kan oppstå brannfarlige situasjoner dersom det går for høy strømstyrke gjennom kablene. Bruker du flere armaturer, må disse tilkoples som i fig. 4a.
Skru koplingsforbindelsen godt fast, kle ikke kjernene med tinn.
Frakoble strømtilførselen før installasjon, verdlikehold eller ved bytte av lampe.
Påse at det nyttes korrekt lyskilde (se etikett).

Dansk
(0.5 m) Mindste afstand til belyste genstande skal overholdes.
Armaturet bliver varmt. Det frarådes at installere det inden for rækkevidde.
Brug kun sikkerhedstransformatorer med dette symbol.
Lamper skal være egnet til brug i åbne armaturer.
Til montering på almindeligt brændbart underlag (f.eks. træ).
IPx0, ikke egnet til brug i fugtig eller tærende luft.
Bøjelig tilledning skal termineres forskriftsmæssigt.
Lavspændingskablet skal være forsynet med en sekundær (2) sikring, med mindre at den primære sikring (1) til transformatoren umuliggør overbelastning på lavvolt siden (fig. 4b).
Må ikke sløjfeforbindes (fig. 4a). Der kan i så fald opstå brandfare, som følge af en for stor strøm i kablerne. Hvis der bruges flere armaturer, skal de tilsluttes som angivet i fig. 4a.
Skru samlemuffen godt fast og fortin ikke trådene.
Afbryd strømmen inden installation, udskiftning af lyskilde eller rengøring
Anvend kun den korrekte lampetype (se mærkat på armaturet).

Suomenkielinen
(0.5 m) Vähimmäisetäisyys valaisimen ja helposti syttyvien pintojen välillä.
Valaisin kuumenee. Asennusta käden ulottuville ei suositella.
Käytä ainoastaan tällä merkillä varustettuja turvamuuntimia.
Tämä valaisin on suunniteltu käytettäväksi vain suojatun lampun kanssa.
Voidaan asentaa puupinnoille (esim. puusta).
IPx0, ei sovellu käytettäväksi kosteissa tai syövyttävissä olosuhteissa.
Taipuisien johtojen sydämet on päätettävä oikein poimutetuilla tukiholkeilla.
Pienjännitesyöttökaapeli on suojattava erikseen toisiovarokkeella (2), ellei muuntajan ensiövaroke (1) tee syöttökaapelin ylikuormitusta mahdottomaksi (kuva 4b).
Älä ketjuta (kuva 4a); liian suuri virtaus johdoissa saattaa aiheuttaa palovaaran. Jos käytät useampia valaisimia, kytke ne kuvan 4a mukaisesti.
Ruuvaa sokeripalan kytkennät tiukkaan, älä tinaa johtimia.
Katkaise virta ennen asennusta, huoltoa ja lampun vaihtoa.
Käytä vain ilmoitetun tyyppisiä lamppuja (katso kyltti).

Italiano
(0.5 m) Distanza minima tra la lampada e la superficie illuminata, in metri.
L'apparecchio si surriscalda. Evitare di collocarlo in modo che si trovi alla portata delle mani.
Utilizzare esclusivamente i trasformatori di sicurezza provvisti di questo simbolo.
Le lampade devono essere adatte per essere usate con luci aperte.
Idoneo al montaggio su superfici con normale grado di infiammabilità (per es. legno).
IPx0, non usare in atmosfera umida o corrosiva.
Anelli adeguatamente ondulati devono essere installati all'estremità finale delle anime dei cavi flessibili.
Il cavo di alimentazione della bassa tensione deve essere munito di un proprio fusibile (2) secondario, a meno che il fusibile primario (1) del trasformatore renda impossibile il sovraccarico del cavo di alimentazione (fig. 4b).
Non collegare l'apparecchio in serie (fig. 4a), potrebbe infatti sussistere il rischio di incendio a causa del surriscaldamento dei conduttori. Se si utilizza più di un apparecchio, effettuare il collegamento come indicato in fig. 4a.
Stringere adeguatamente le viti del morsetto, non stagnare le estremità dei fili.
Interrompere la linea di alimentazione prima di installare purire, o sostituire la lampade.
Devono essere utilizzate solo lampade del tipo corretto (vedi etichetta).

Português
(0.5 m) Considerar uma distância mínima em metros entre as armaduras e os objectos iluminados.
A armadura aquece. Não é aconselhado deixar a instalação dentro do alcance das mãos.
Utilize apenas transformadores de segurança com este símbolo.
Utilize somente lâmpadas que sejam adequadas para uso em luminárias abertas.
Adequado para montar em superficies normalmente inflamáveis (por ex., madeira).
IPx0, naõ apropriada para utilização em ambientes húmidos ou corrosivos.
A parte interior das pontas dos cabos flexíveis deve estar propriamente retorcida e curvada.
O cabo de alimentação da baixa tensão terá que ser separadamente protegido por um fusível secundário (2), a não ser que o fusível primário (1) do transformador torne impossível sobrecarregar o cabo de alimentação (fig. 4b).
Não crie derivações que formam um circuito (fig. 4a) porque pode provocar, devido a correntes fortes pelos fios, uma situação com perigo de fogo. Caso vá utilizar várias armaduras, estabeleça as ligações das armaduras conforme indicado na fig. 4a.
Aparafuse bem ligador tipo "capvis", não ligue os fios com solda.
Desligues a corrente eléctrica antes da instalação, manutenção e substituição da(s) lâmpadas(s).
Devem ser aplicadas somente lâmpadas do tipo correctas (siga as instruções).

Ελληνικα
(0.5 m) Ελάχιστη απόσταση μεταξύ του φωτιστικού και των φωτιζόμενων αντικειμένων σε μέτρα.
Το φωτιστικό θερμαίνεται πολύ. Δεν συνιστάται η τοποθέτησή του σε προσιτό σημείο.
Να χρησιμοποιείτε μόνο μετασχηματιστές ασφαλείας με το σύμβολο αυτό.
Χρησιμοποιείτε μόνο λαμπτήρες κατάλληλους για ανοιχτά φωτιστικά.
Κατάλληλο για τοποθέτηση σε εύφλεκτες επιφάνειες όπως ξύλο
IPX0, ακατάλληλο για χρήση σε υγρό ή διαβρωτικό περιβάλλον.
Οι ψίχες των εύκαμπτων καλωδίων θα πρέπει να τερματίζονται με κατάλληλους μεταλλικούς ακροδέκτες.
Το καλήδιο τροφοδοσίας χαμηλής τάσης πρέπει να είναι εφοδιασμένο με δευτερεύουσα ξεχωριστή ασφάλεια (2), εκτός αν η κύρια ασφάλεια (1) του μετασχηματιστή αποτρέπει την υπερφόρτωση του καλωδίου τροφοδοσίας (εικ. 4b).
Μη συνδέετε παράλληλα (εικ. 4a). Είναι δυνατό να προκληθεί κίνδυνος ανάφλεξης από το υπερβολικά υψηλό ρεύμα που θα περάσει από τα καλώδια. Αν χρησιμοποιηθούν περισσότερα από ένα φωτιστικά, συνδέστε τα όπως απεικονίζεται στην εικ. 4a.
Βιδώστε καλά τον ακροδέκτη και μην επικασσιτερήνετε τους πυρήνες
Πριν από την τοποθέτηση, συντήρηση ή αντικατάσταση του (ων) λαμπτήρα (ων), αποσυνδέστε το ρεύμα.
Χρησιμοποιήστε μόνο λαμπτήρες του ενδεδειγμένου τύπου (βλέπε σήμανση).

Polski
(0.5 m) Minimalny odstęp pomiędzy oprawą a oświetlanym przedmiotem w metrach.
Oprawa nagrzewa się. Nie zaleca się montowania oprawy w zasięgu ręki.
Należy stosować transformatory oznakowane podanym symbolem bezpieczeństwa.
Lampy muszą być odpowiednie do stosowania w otwartych oprawach oświetleniowych.
Oprawa dostosowana do montażu na łatwopalnym podłożu, takim jak drewno.
IPx0, nie nadaje się do stosowania w wilgotnej lub powodującej korozję atmosferze.
Końcówki giętkiego przewodu należy wykończyć specjalną nasadką dokładnie na nim zaciśniętą.
Niskonapięciowy przewód zasilający powinien być zabezpieczony po stronie wtórnej transformatora oddzielnie, o ile bezpiecznik po stronie pierwotnej transformatora nie zapobiega przeciążeniu przewodu zasilającego (rys. 4b).
Nie łączyć równolegle (rys. 4a). Połączenie równoległe może grozić pożarem ze względu na zbyt wysokie napięcia w przewodach. Jeżeli instalowana jest większa ilość opraw, należy je podłączyć zgodnie ze schematem przedstawionym na rys. 4a.
Przykręcić dokładnie złączki, nie cynować rdzenia.
Należy odłączyć napięcie w sieci zasilającej przed instalacją, konserwacją lub wymianą lamp(y).
Należy stosować wyłącznie lampy podanego typu (patrz etykieta).

Русский
(0.5 m) Минимальное расстояние между светильником и освещаемым объектом в метрах.
Светильник накален. Установка рекомендуется на безопасном расстояни.
Используйте только защитный трансформатор с подобным символом.
Лампы должны предназначаться для открытых светильников.
Подходит для монтажа на воспламеняемой поверхности, как напр. дерево.
IPx0, не предназначен для работы во влажных или коррозийных условиях.
Жилы гибких шнуров должны быть ограничены надлежащим образом гофрированнными наконечниками.
Питающий кабель низкого напряжения должен быть вторично (2) отдельно защищен, в случае, если первичная защита (1) трансформатора не справляется с перегрузкой основного подводящего кабеля (рис. 4b).
В этом месте запрещена установка серийных выключателей (рис. 4a). Повышенный ток может привести к пожароопасной ситуации. При подключении нескольких светильников следуйте указанию рис. 4a.
Крепко затягивайте винты в клемме. Не залуживайте концы проводов.
Отключить от сетевого питания до монтажа, техобслуживания или смены ламп(ы).
Используйте лампы указанного типа (см. табличку).